VS 1056P 120,140

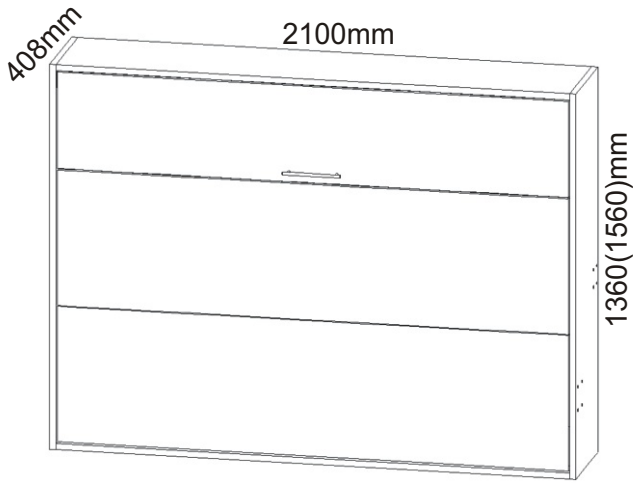

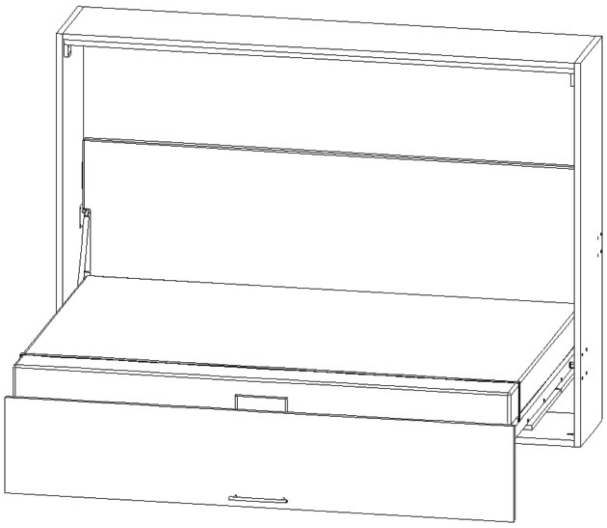

die Lamelle 120-585mm 140-685mm 30x	Die Lamellenhalter 60x	die Schrauben-abdeckung 31x	der Haken 42x12x24 3x	der Gaskolben klein 120N - 2ks	der Gaskolben Groß 2x

Die Euro-schraube 12x	die Zier-schraube 4x60 4x	die Zier-schraube 4x40 12x	der Senk-schraube 4x60 12x	der Türhalter 50x40x20mm 20x	die Unterlage M4 28x	die Mutter M4 28x	der Deckel 50x30 4x

der Verbindung-mechanismus Groß 12x 12x	der Verbindung-mechanismus klein 16x 16x	das Absetzblech 80x90 1x L P. 1x	das Absetzblech 100x120 1x L P. 1x	M 6x25 die Senks-schraube 16x	die Mutter M8 2x

der Winkel 107x40x35 2x	der Tür-stopper 2x	der Gurt 1x	MDF 3mm 4x	die Unterlage M13 4x	V4x16 6x		V4x35 15x

der Halter 192mm 4x	der Dübel Ø12 6x	M8x25 2x	M12x70 2x	V4x17 84x	V4x20 12x	V6x70 6x	das Türband 60mm 4x

1.

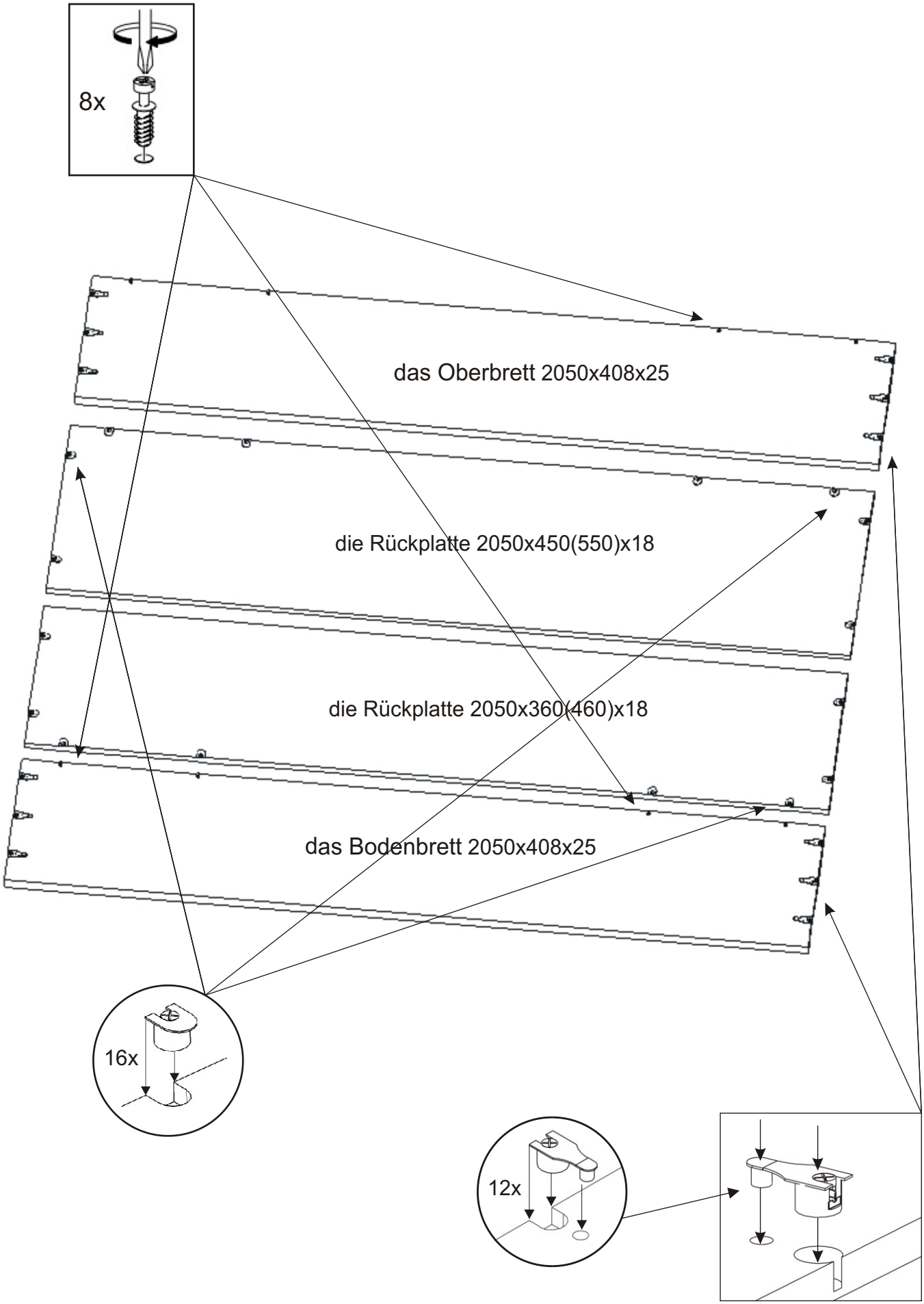
8x
das Oberbrett 2050x408x25
die Rückplatte 2050x450(550)x18
die Rückplatte 2050x360(460)x18
das Bodenbrett 2050x408x25
16x
12x

2.

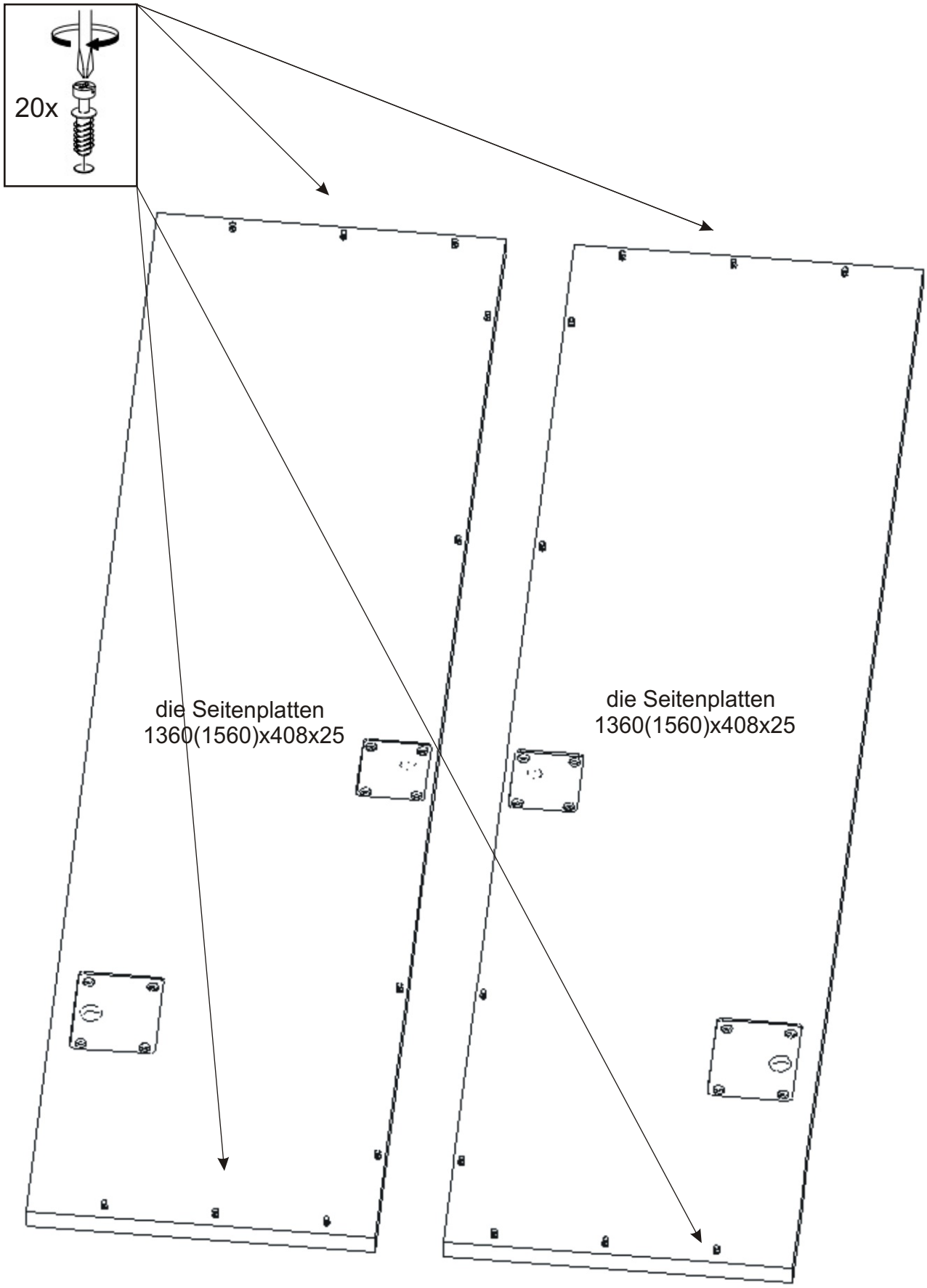
20x
die Seitenplatten
1360(1560)x408x25
die Seitenplatten
1360(1560)x408x25

3.

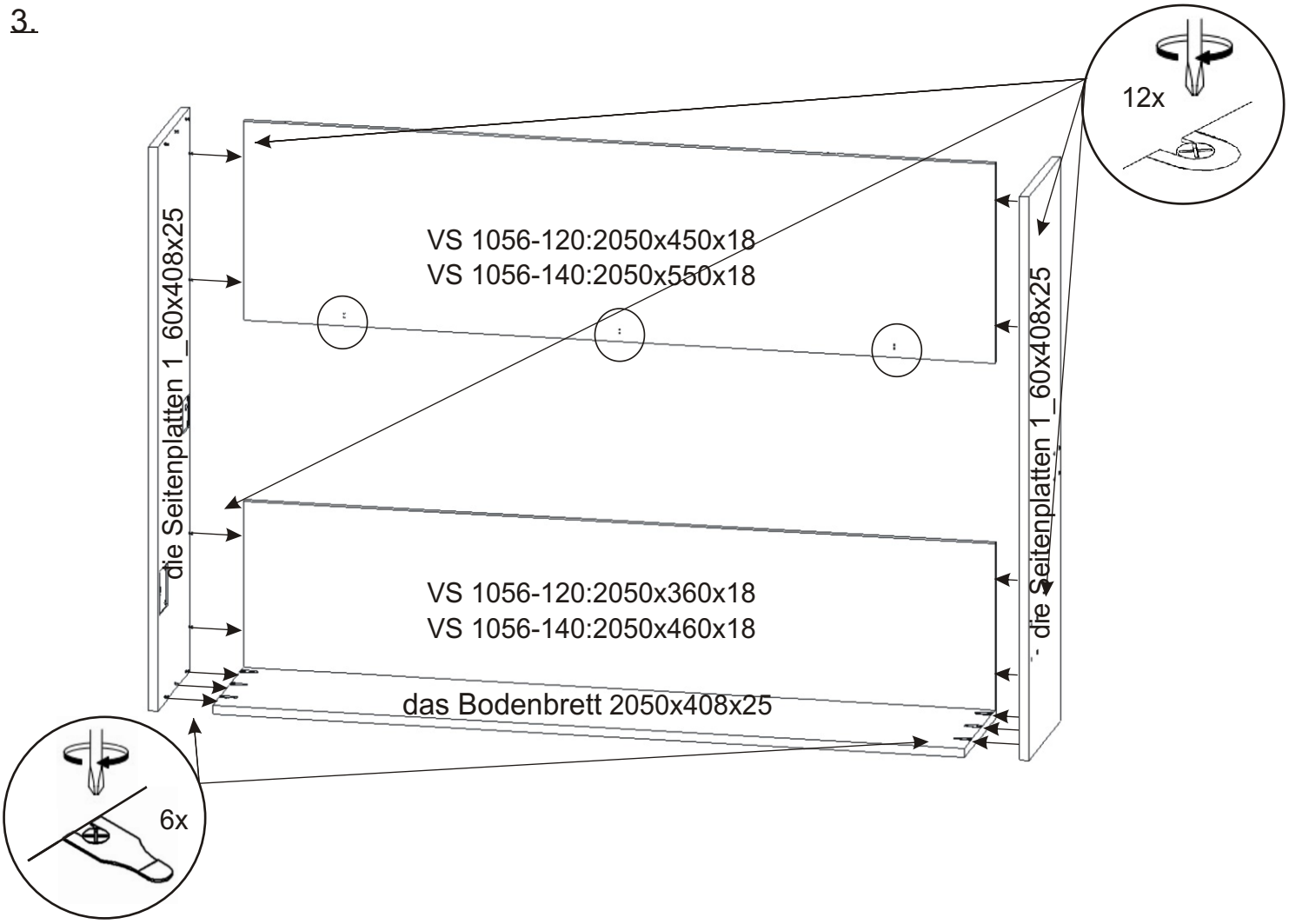
12x
VS 1056-120:2050x450x18
VS 1056-140:2050x550x18
die Seitenplatten 1_60x408x25
die Seitenplatten 1_60x408x25
VS 1056-120:2050x360x18
VS 1056-140:2050x460x18
das Bodenbrett 2050x408x25
6x

4.

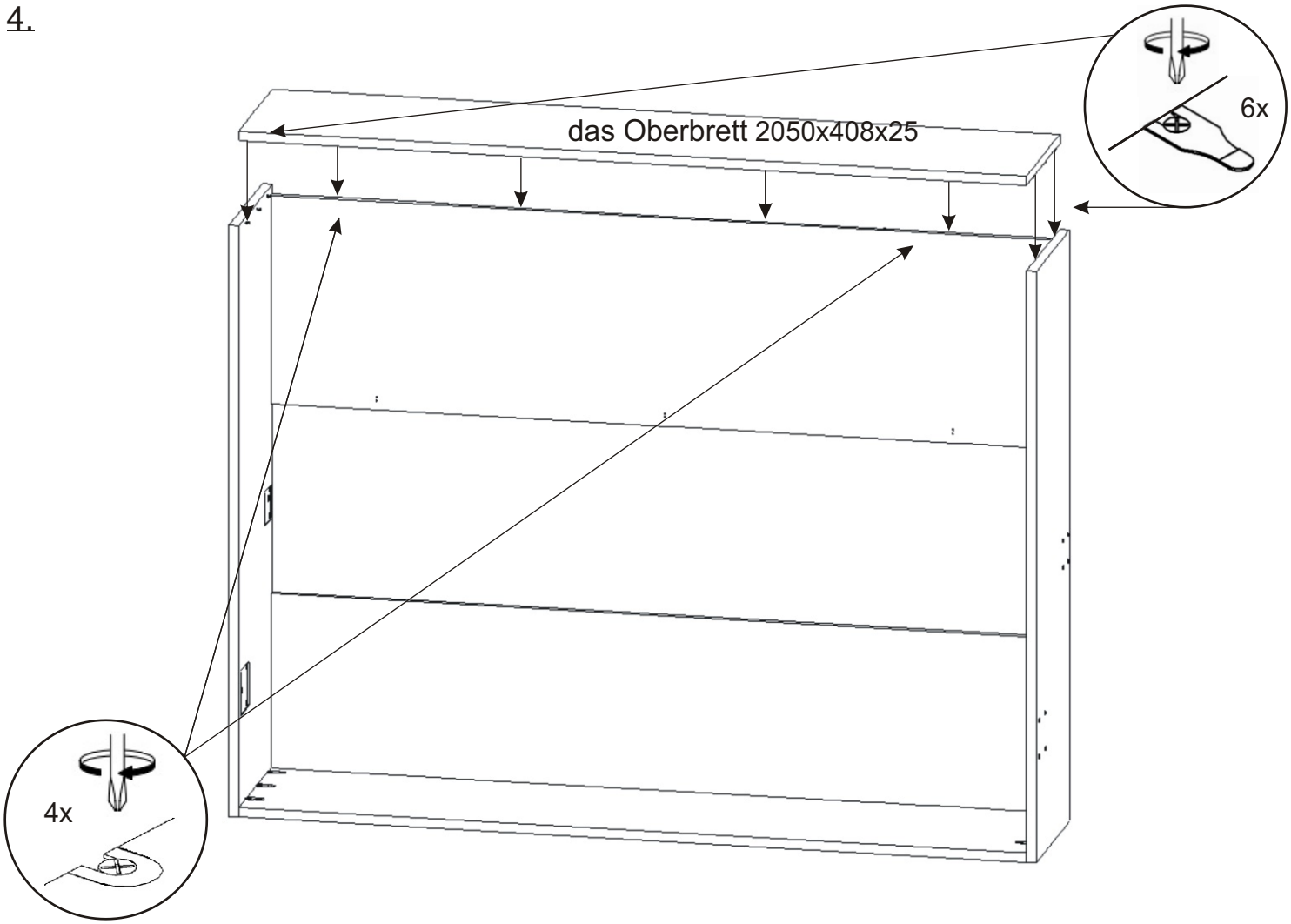
6x
das Oberbrett 2050x408x25
4x

5.

Das Klappbett muss vor dem Anbringen des Metallrostes an der Wand befestigh werden! Andernfalls besteht Sturzgefahr beim Öffnen.

der Winkel
107x40x35

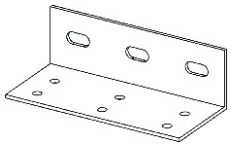

2x

der Dübel
Ø12

6x

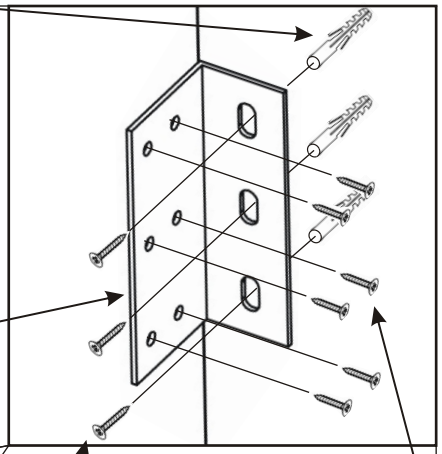

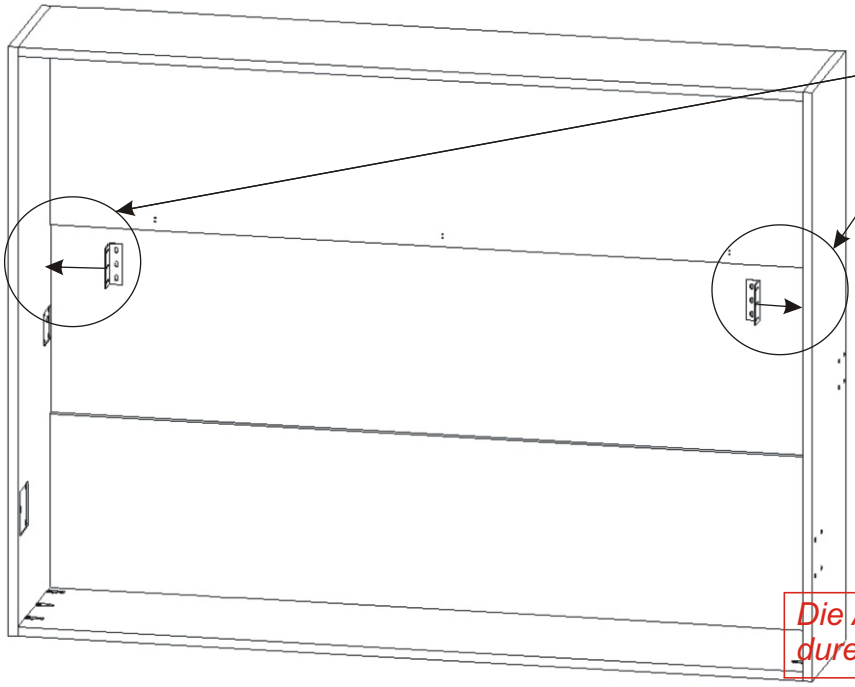

V4x20

12x

V6x70

6x

Die Anzahl und die Art der Dübeln muss dureh die Art der Wand bestimmt werden.

6.

V4x16

6x

6.1. die Rückplatte 2050x450(550)x18

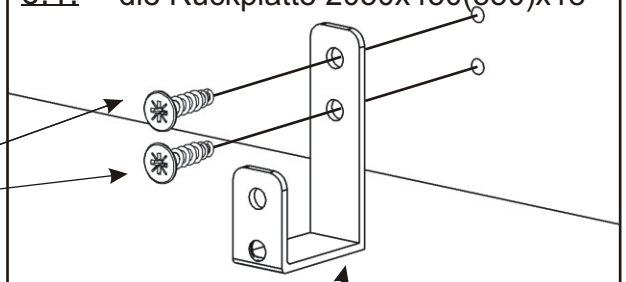

6.2.

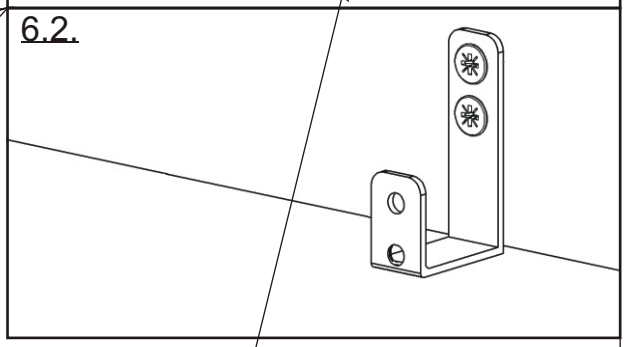

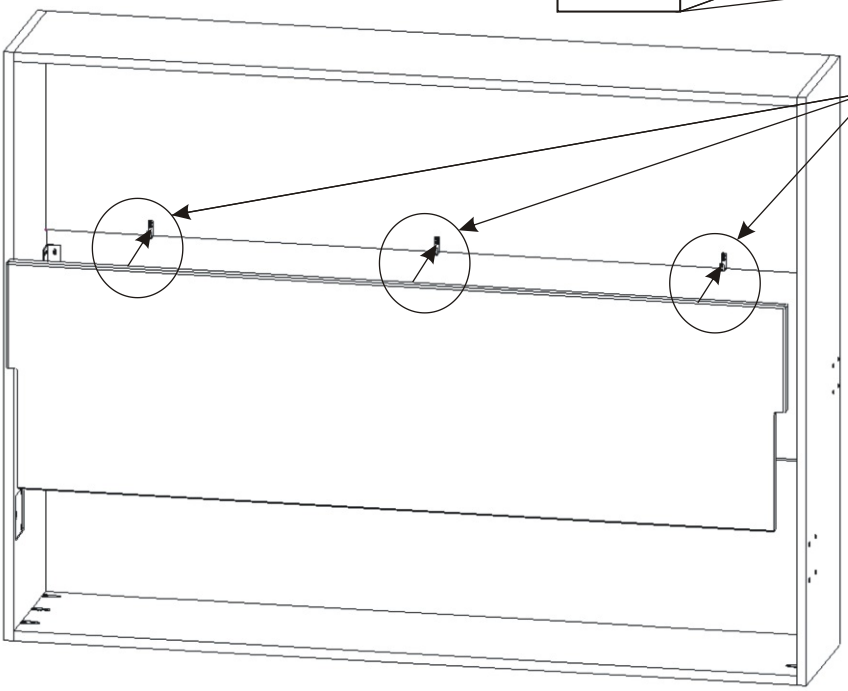

der Haken
42x12x24

3x

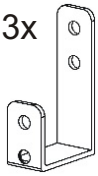

7.

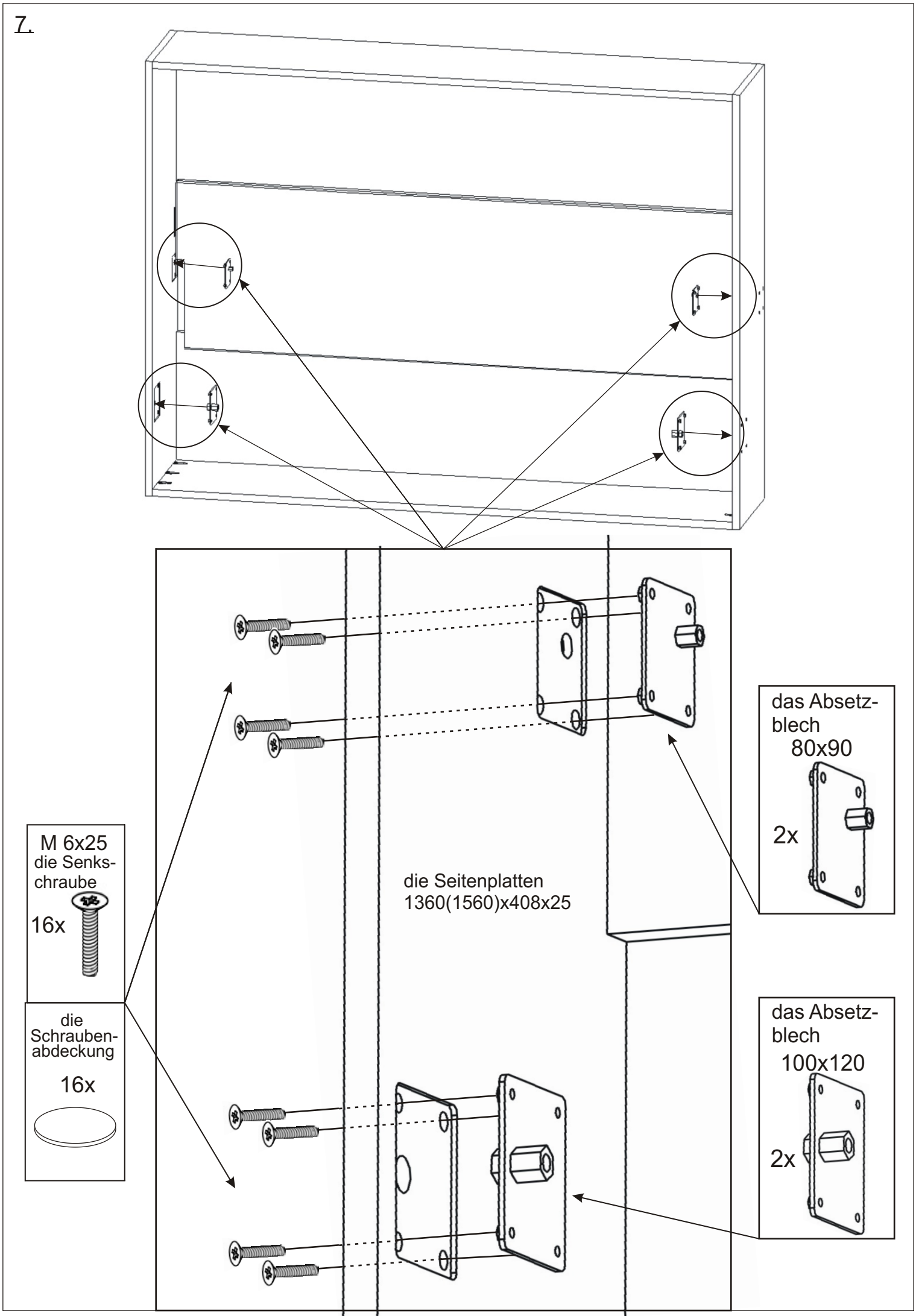
M 6x25
die Senks-
schraube
16x
die
Schrauben-
abdeckung
16x
die Seitenplatten
1360(1560)x408x25
das Absetz-
blech
80x90
2x
das Absetz-
blech
100x120
2x

8.

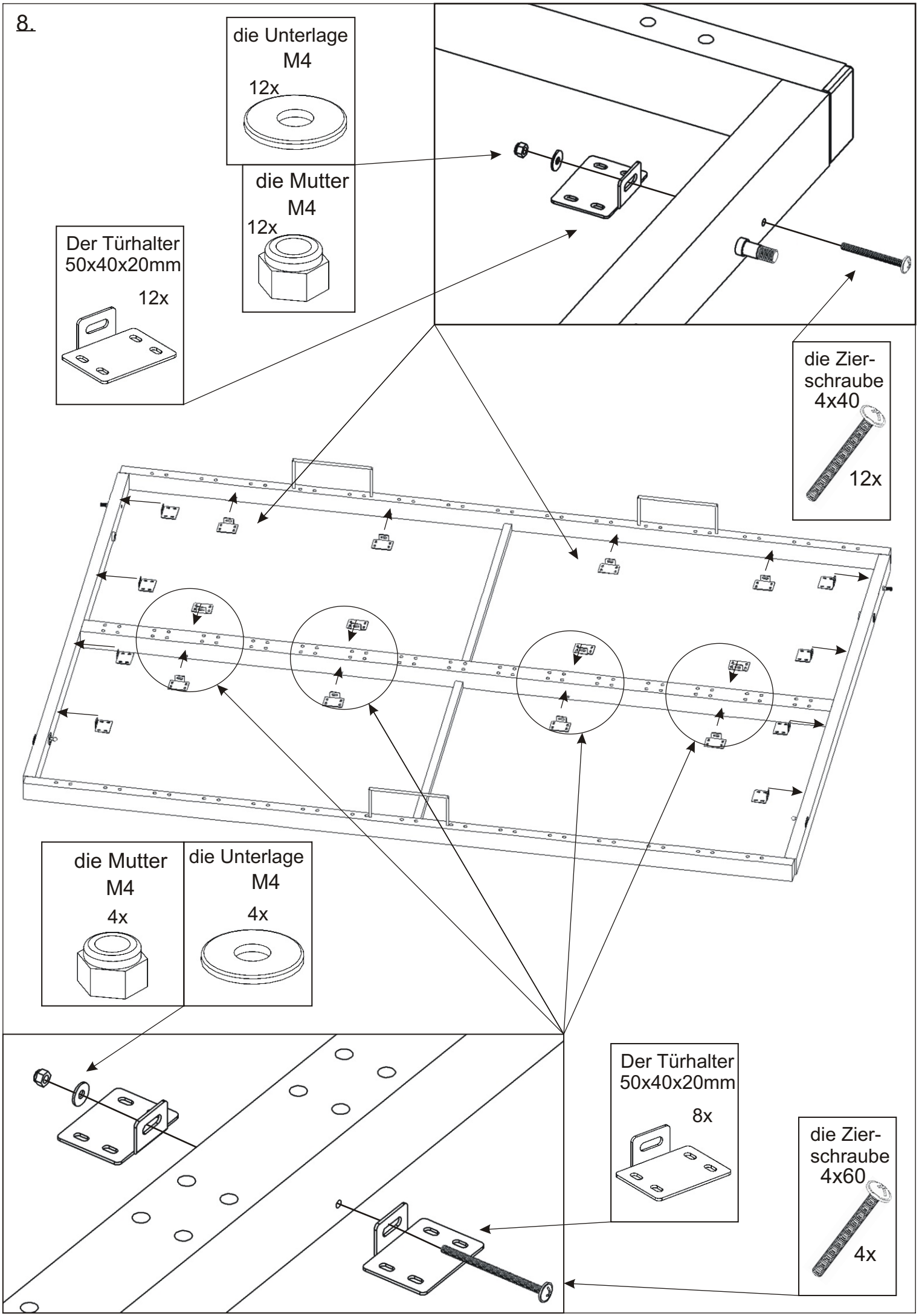
die Unterlage
M4
12x
die Mutter
M4
12x
Der Türhalter
50x40x20mm
12x
die Zier-
schraube
4x40
12x
die Mutter
M4
4x
die Unterlage
M4
4x
Der Türhalter
50x40x20mm
8x
die Zier-
schraube
4x60
4x

9.

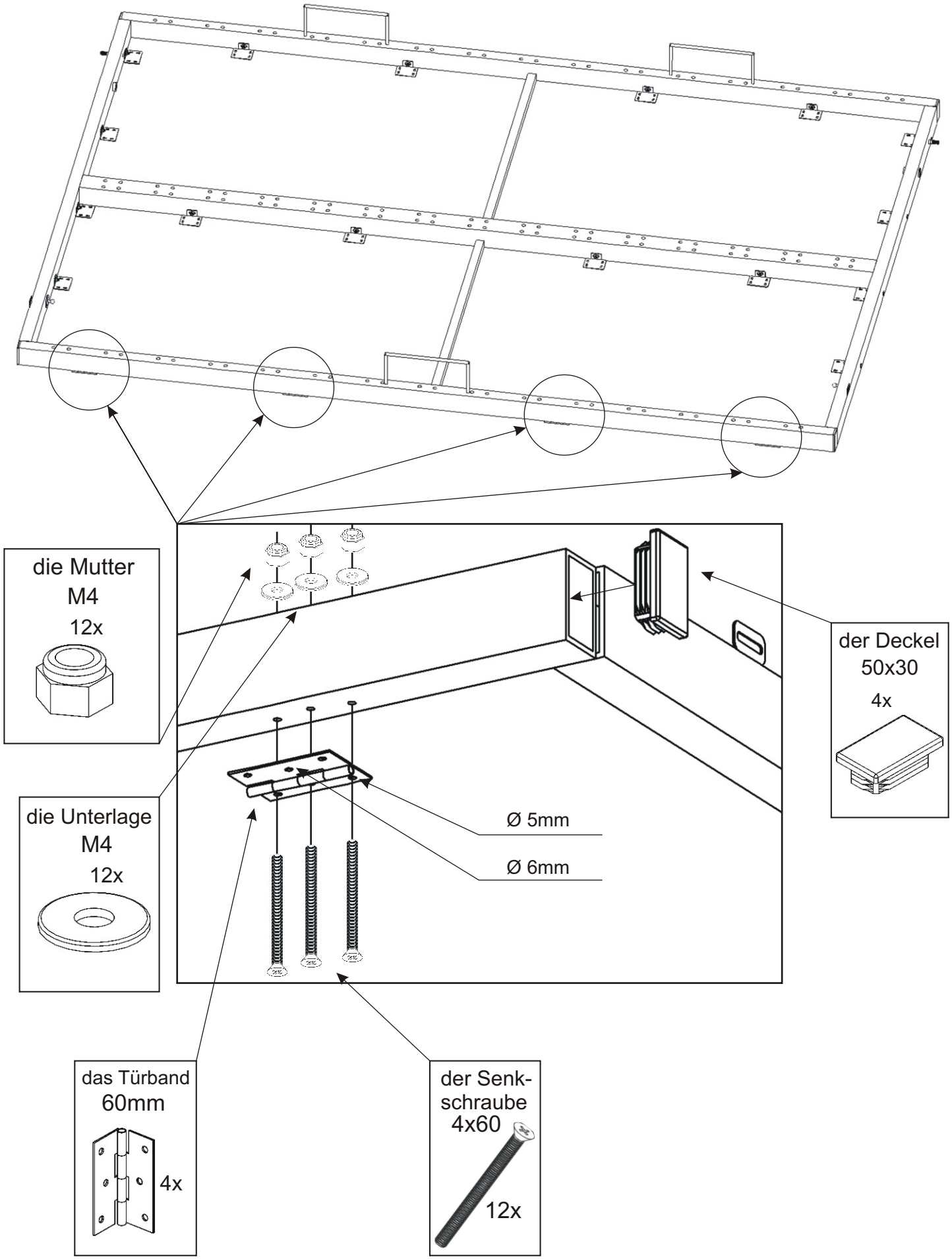
die Mutter
M4
12x
die Unterlage
M4
12x
das Türband
60mm
4x
der Senk-
schraube
4x60
12x
Ø 5mm
Ø 6mm
der Deckel
50x30
4x

10.

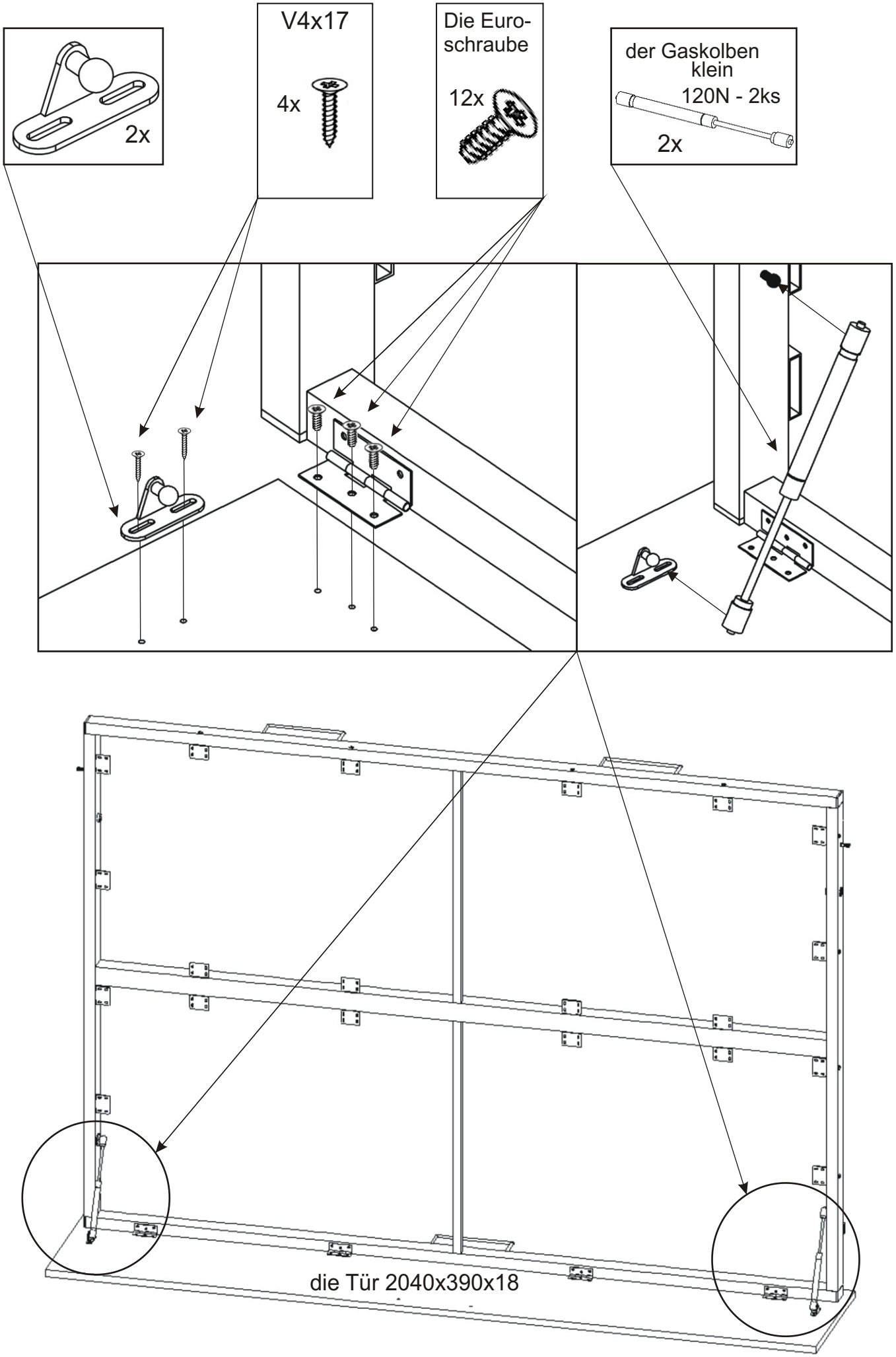
2x
V4x17
4x
Die Euro-
schraube
12x
der Gaskolben
klein
120N - 2ks
2x
die Tür 2040x390x18

11.

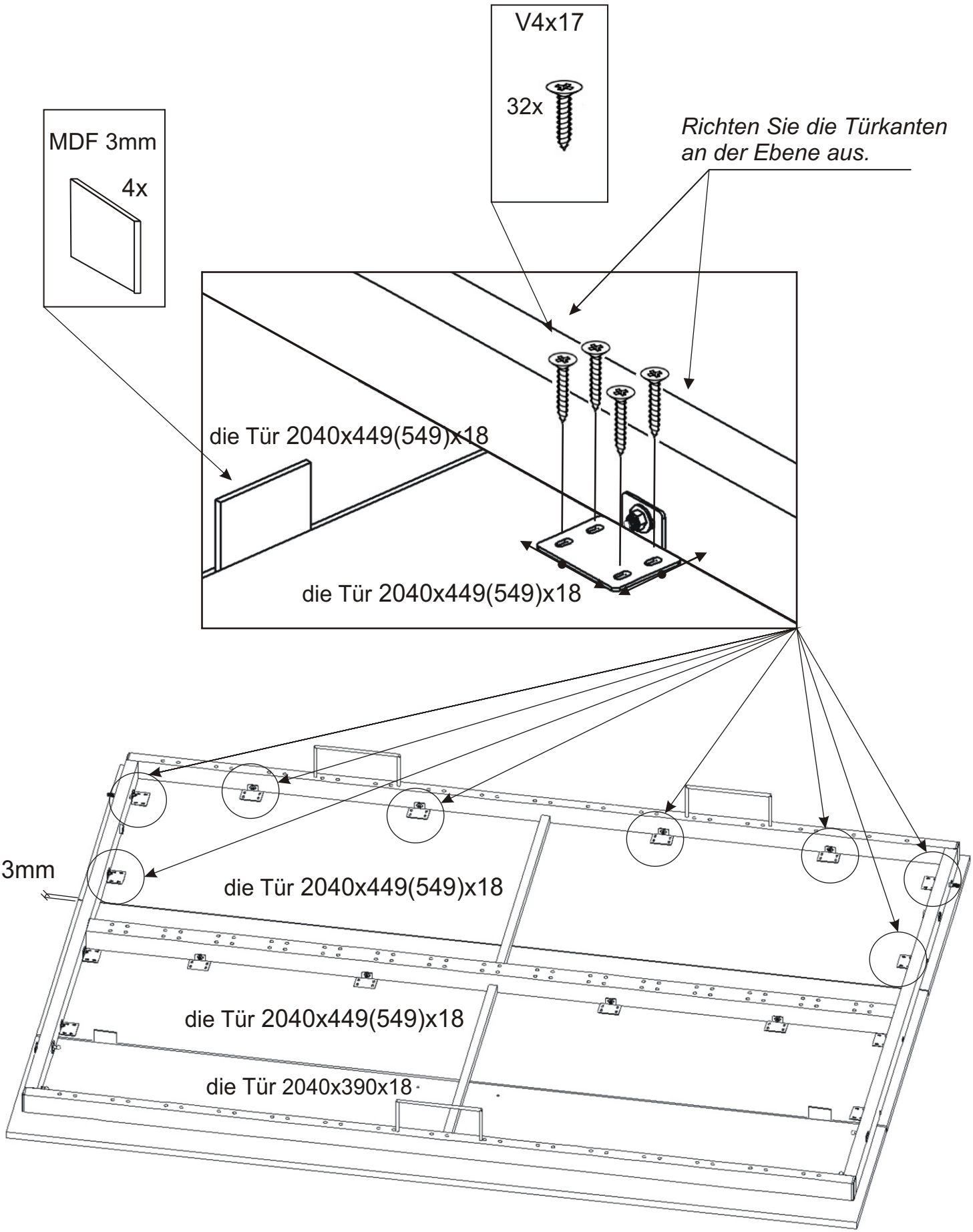
V4x17
32x
MDF 3mm
4x
Richten Sie die Türkanten an der Ebene aus.
die Tür 2040x449(549)x18
die Tür 2040x449(549)x18
3mm
die Tür 2040x449(549)x18
die Tür 2040x449(549)x18
die Tür 2040x390x18

12.

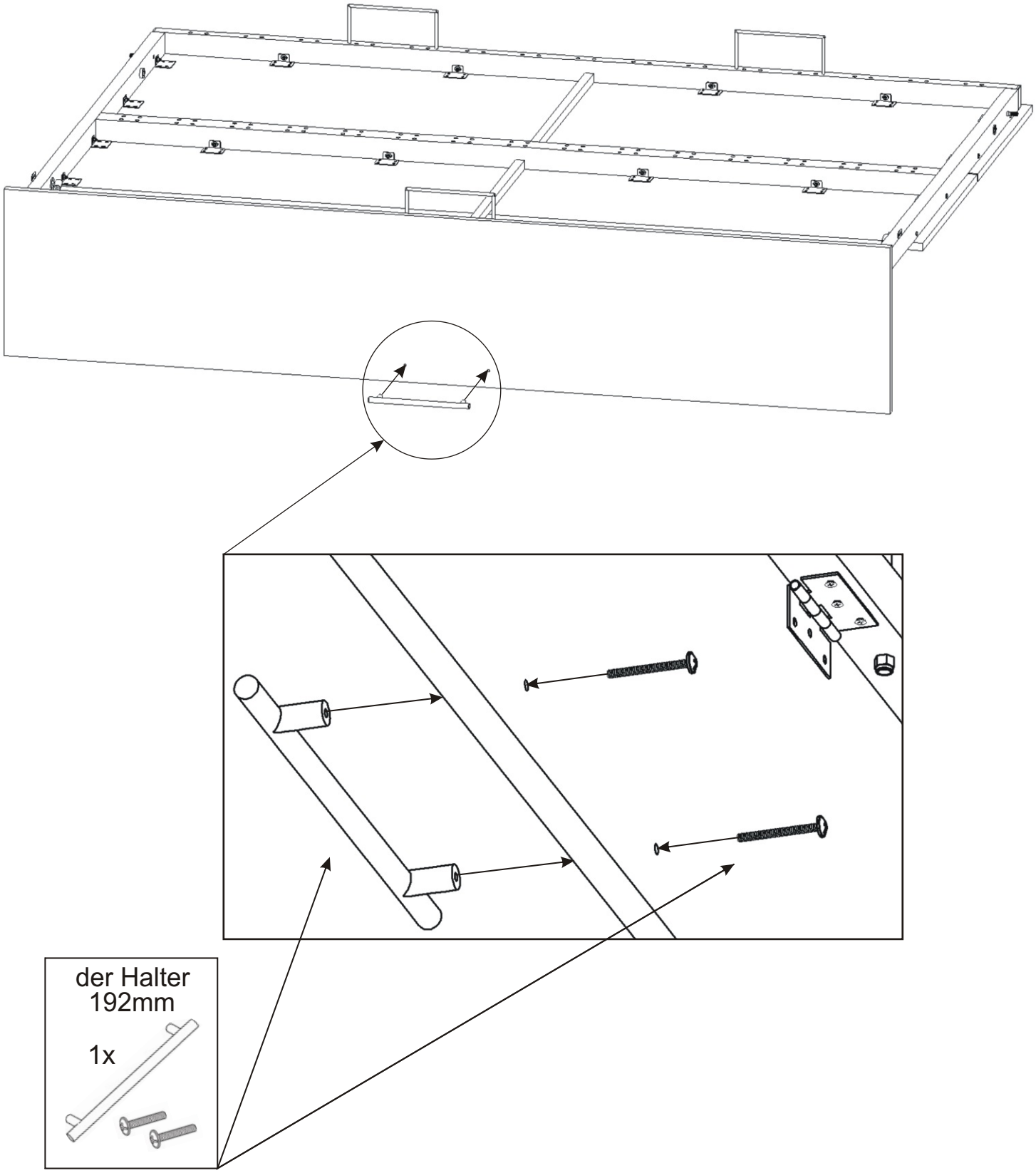

13.

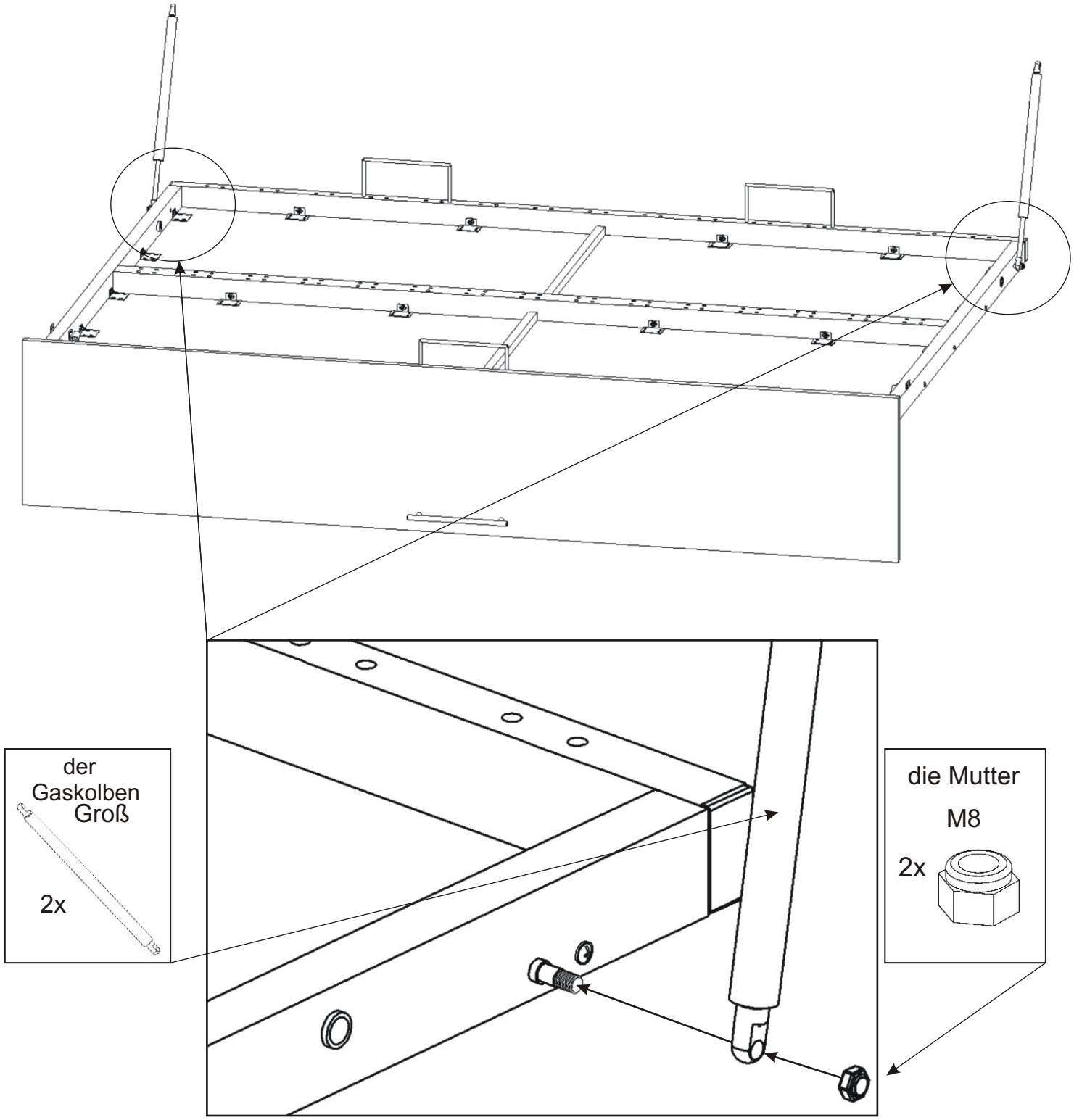

Befestigen Sie den großen Kolben am Rahmen und sichern Sie ihn mit einer Mutter.Ziehen Sie die Mutter nicht fest, der Kolben muss sich bewegen können.

14.

1.Schieben Sie den Rahmen mit einem Kollegen in der Körper.
2.Schrauben Sie den Bettrahmen mit einer M12x70-Schraube und einer Unterlegscheibe an die Bodenplatte des Bettkörpers an.
Ziehen Sie nicht die Schrauben fest, der Rahmen muss sich frei drehen lassen!

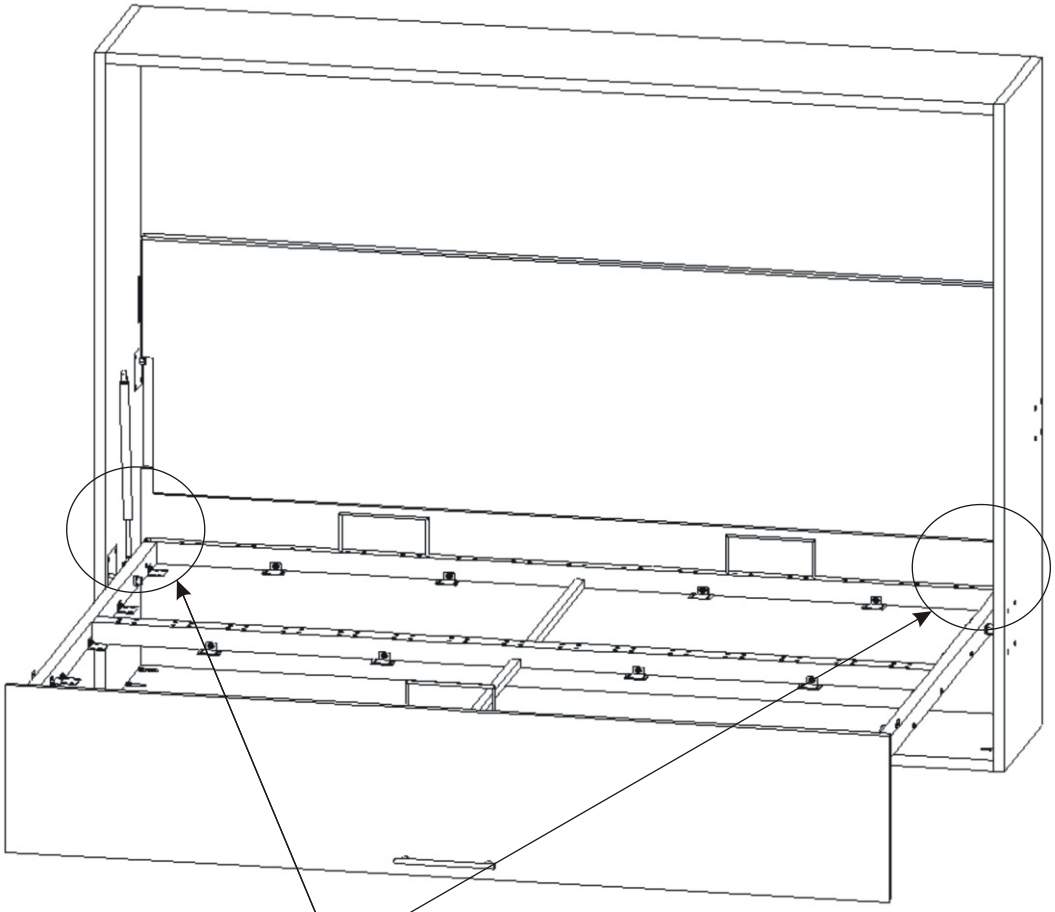

die Unterlage
4x M13

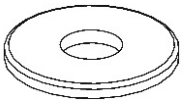

14.1.

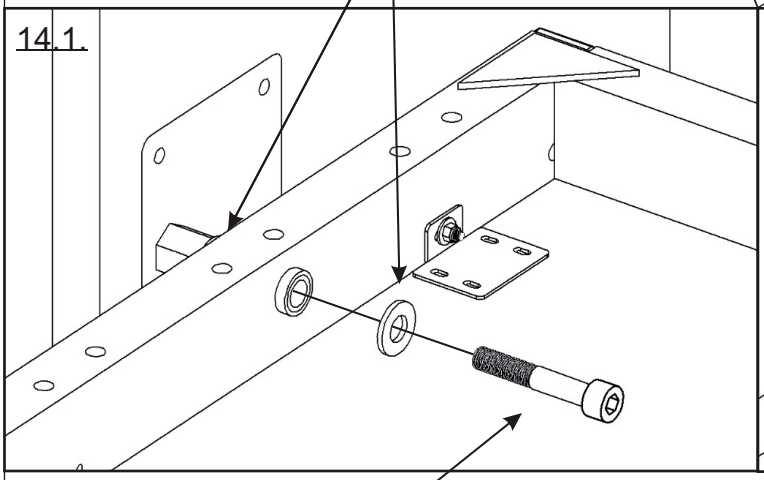

14.2.

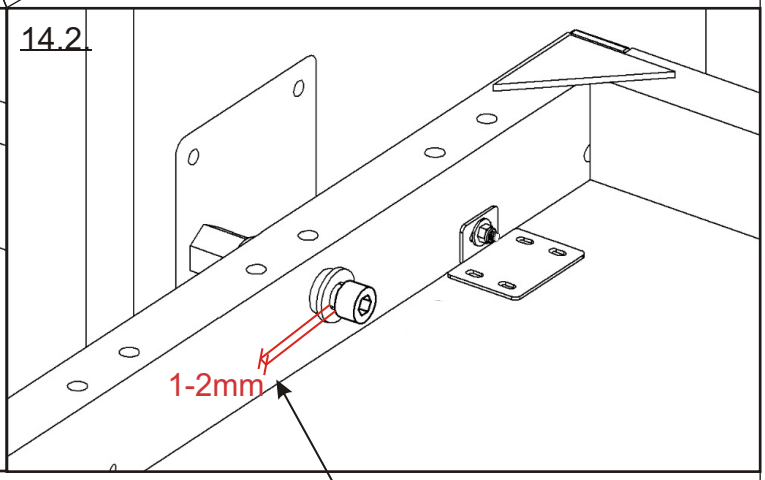

M12x70
2x

Ziehen Sie die Schraube M12x70 nicht ganz fest, sondern lassen Sie einen Spalt von ca. 1-2 mm zwischen Schraubenkopf und Unterlegscheibe. Andernfalls besteht die Gefahr einer irreparablen Beschädigung des Rahmens !!!

15.

1.Stellen Sie dieTür in eine horizontale Position und Schieben Sie den gesamte bewegliche Teil nach innen.
2.Setzen Sie nun die Kolben locker in den oberen Stifte ein.

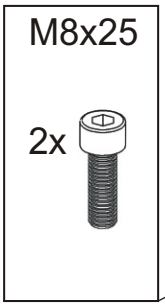

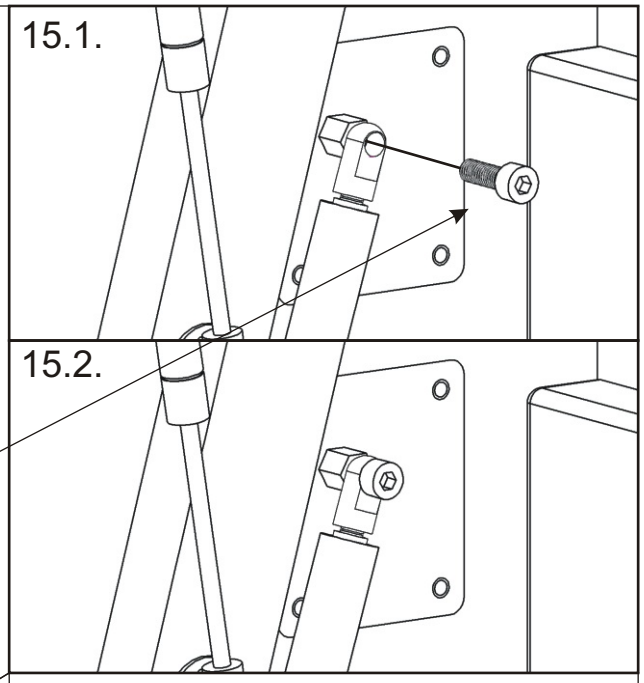

Verwenden Sie diese Kolbeneinstellung nur, wenn sich die Tür und die Matratze nicht schließen zusammen.

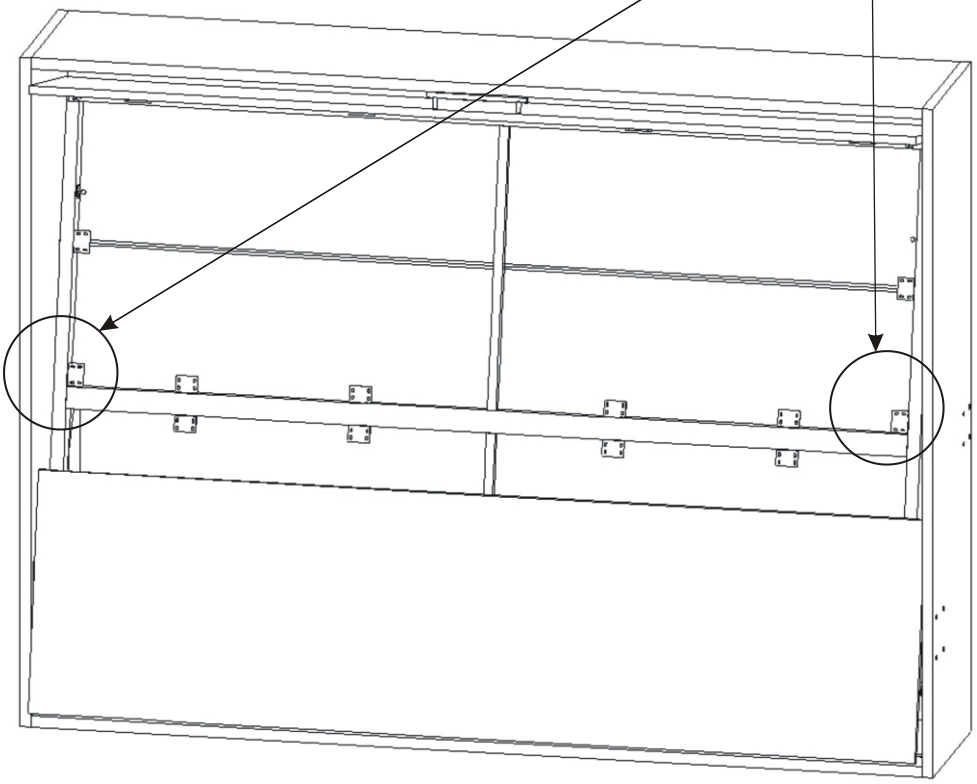

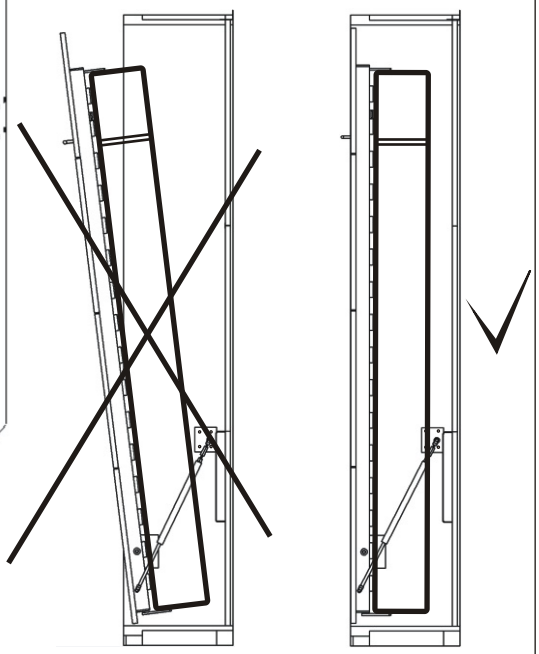

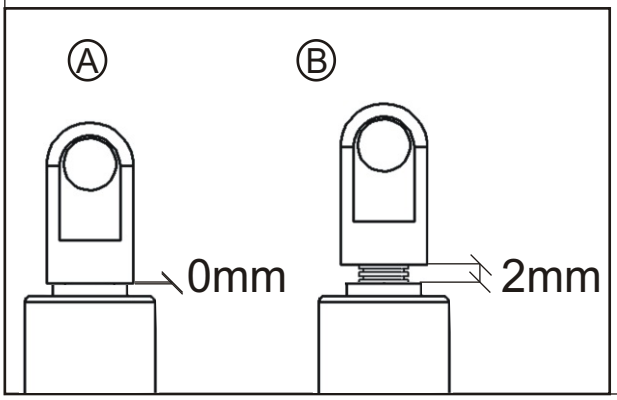

Die Einstellung des Abstands der Kolben

Zur Montage des Klappbettes verwenden Sie die Kolben, die als in der Abbildung A eingestellt sind.
Wenn sich die Tür mit der Matratze nicht übereinstimmt, stellen Sie den Kolbenabstand ein, in dem Sie ihn leicht um ca.1 bis 2mm öffnen.Maximal 2mm!!!
Wenn Sie einen größeren Abstand einstellen, werden die Kolben dauerhaft beschädigt.Dieser Schaden werden von der Reklamation abgedeckt.

16.

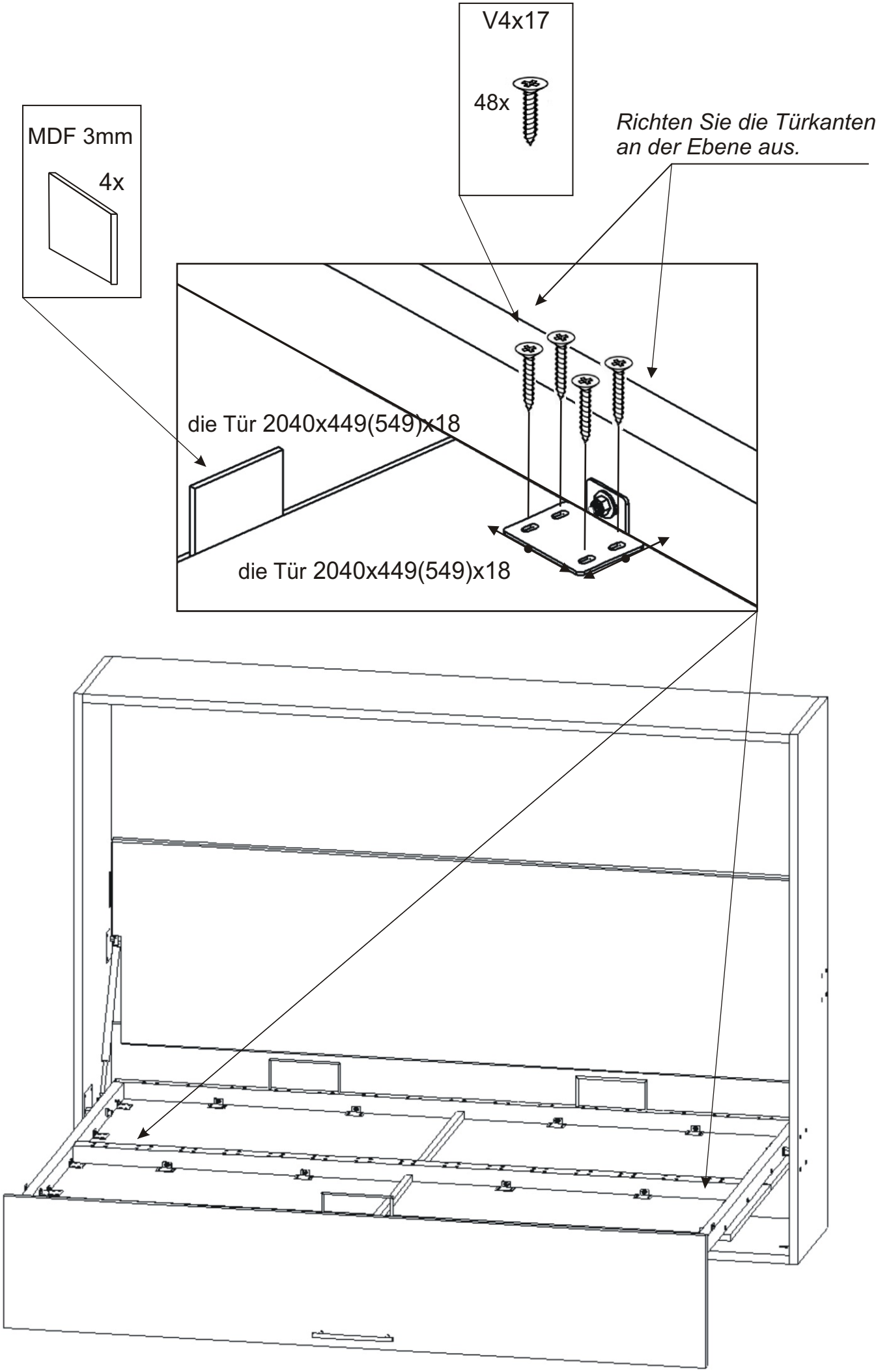
V4x17
48x
MDF 3mm
4x
Richten Sie die Türkanten an der Ebene aus.
die Tür 2040x449(549)x18
die Tür 2040x449(549)x18

17.

Befestigen Sie die Stoppleiste 20mm von der Vorderkante.

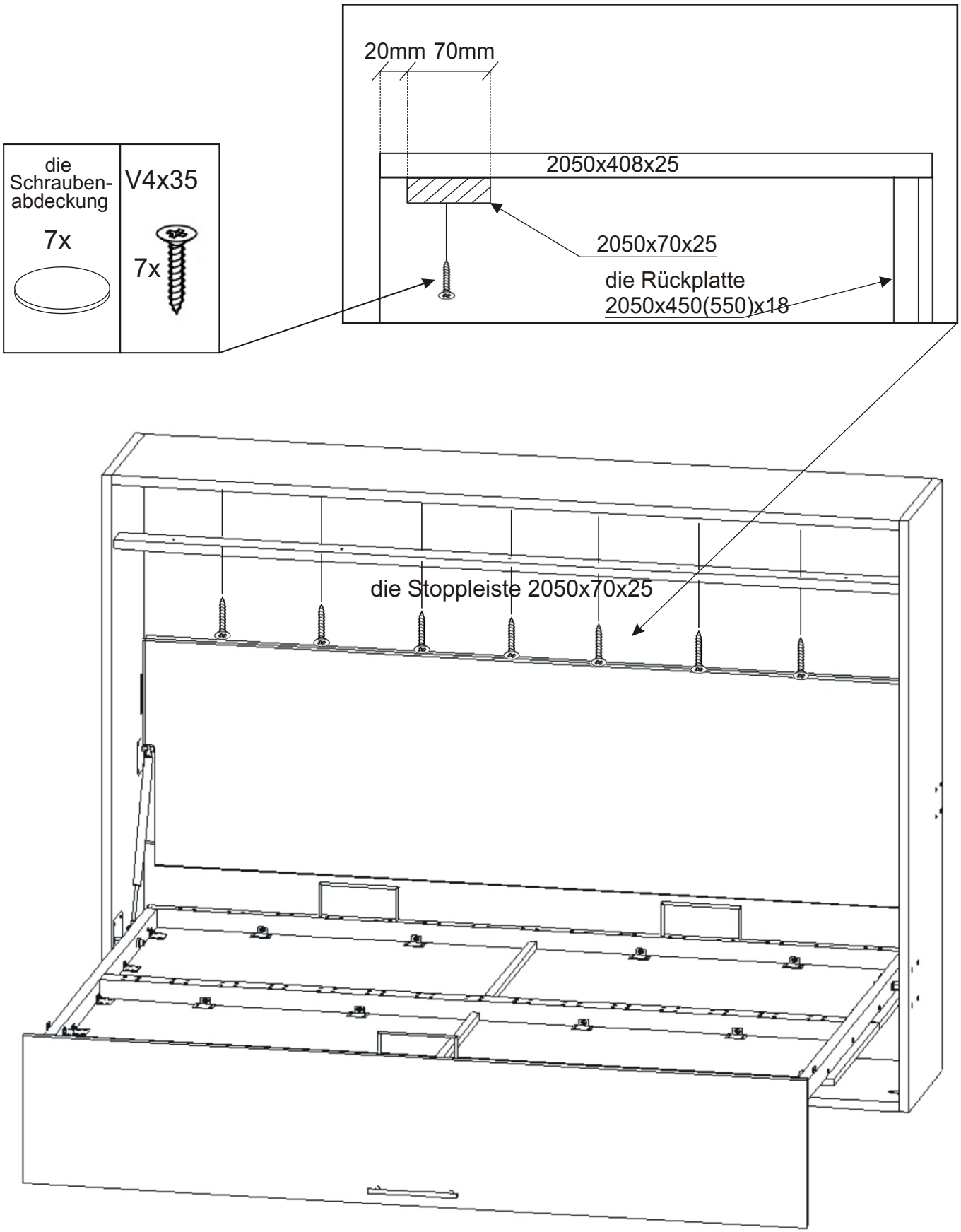

18.

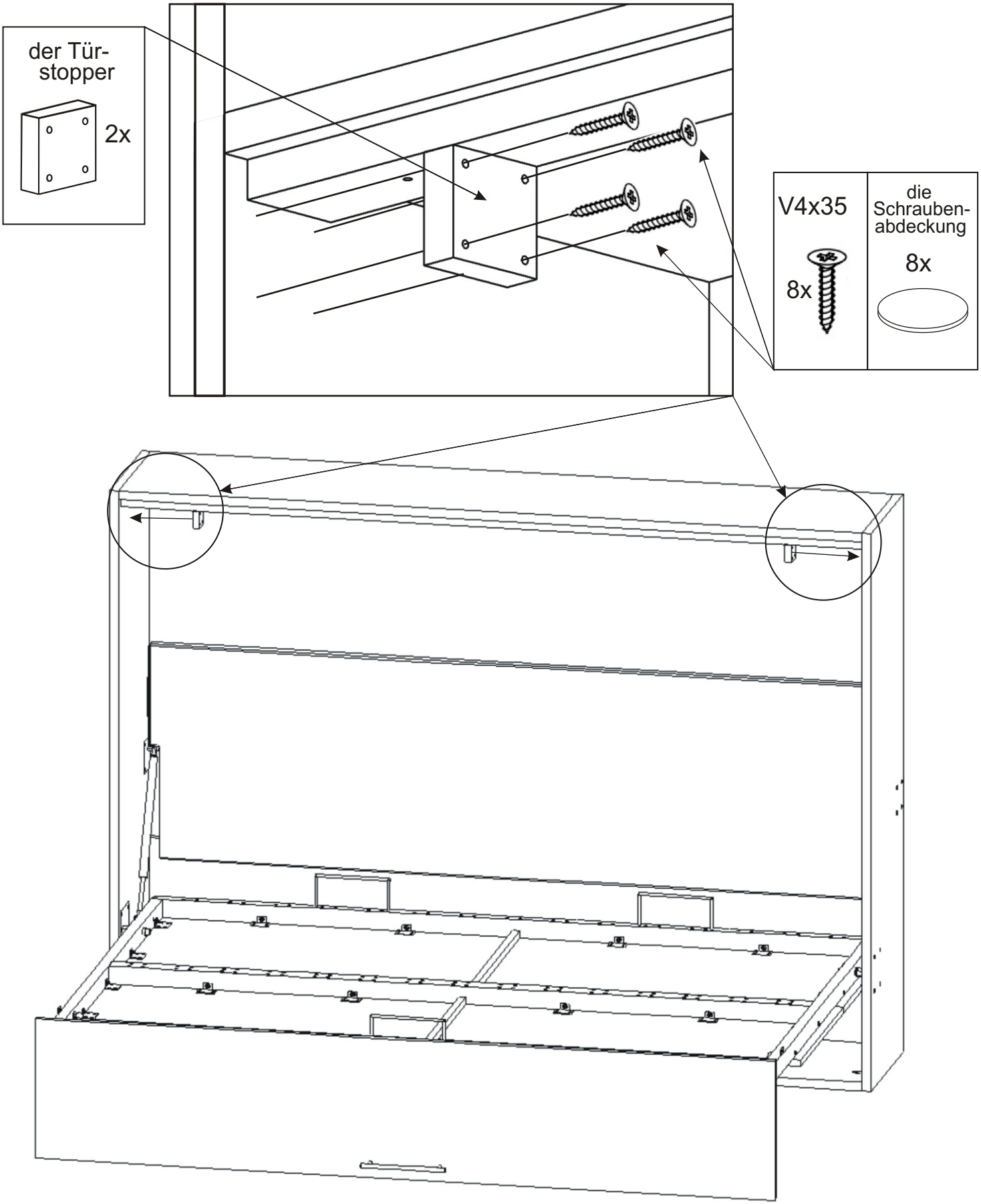

19

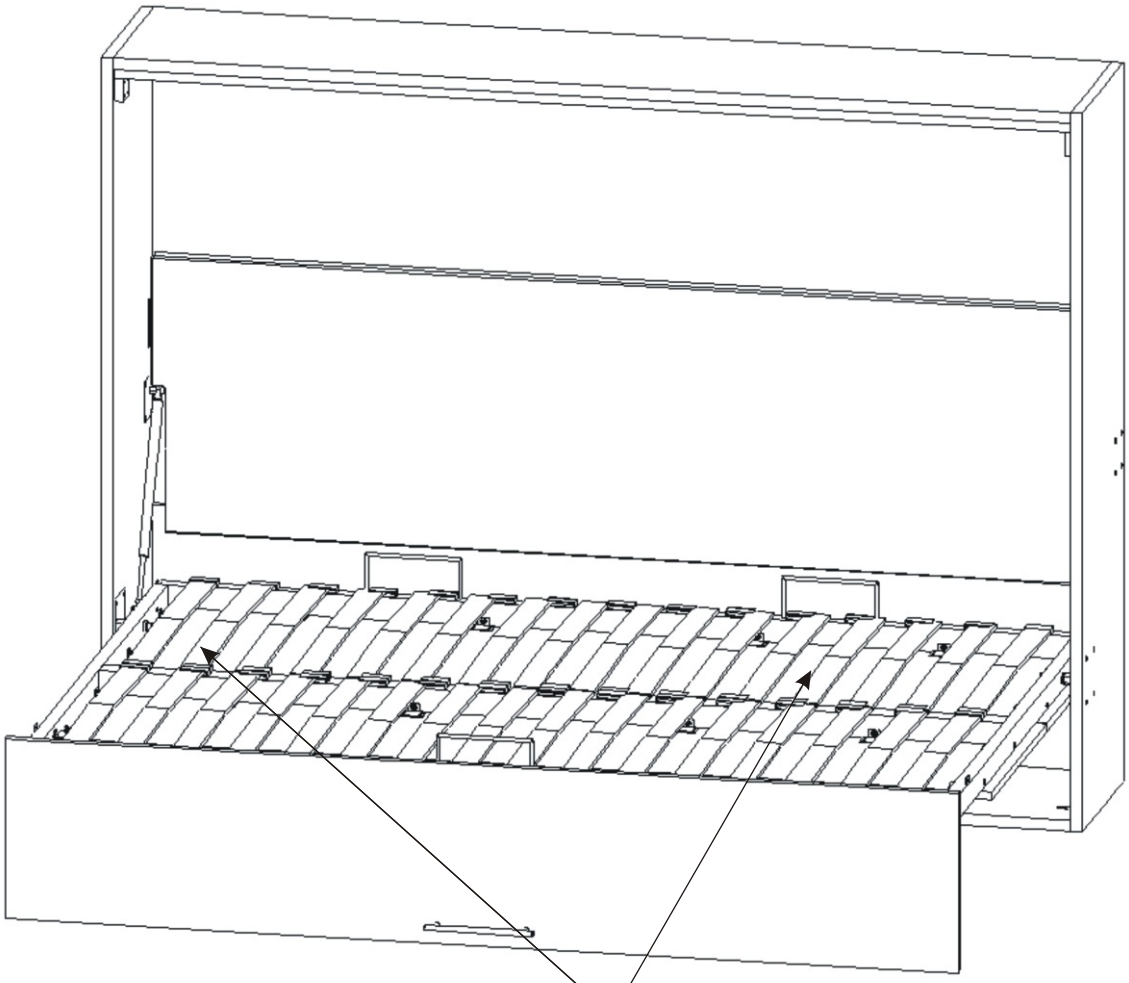

19.1.

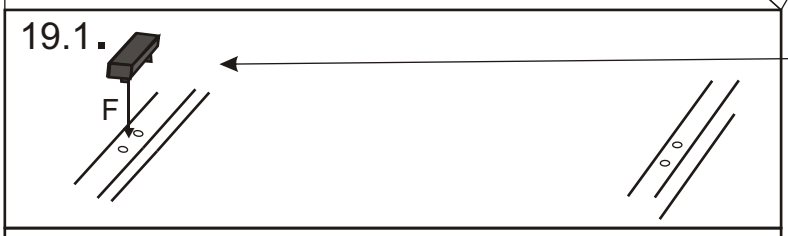

Die Lamellenhalter

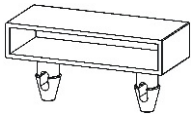

30x

19.2.

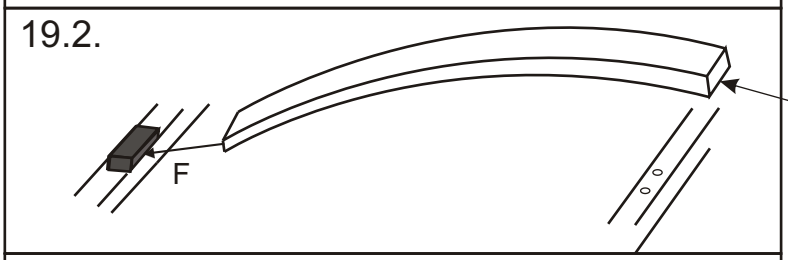

die Lamelle
120-585mm
140-685mm

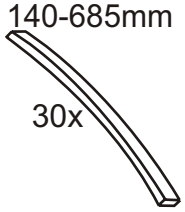

30x

19.3.

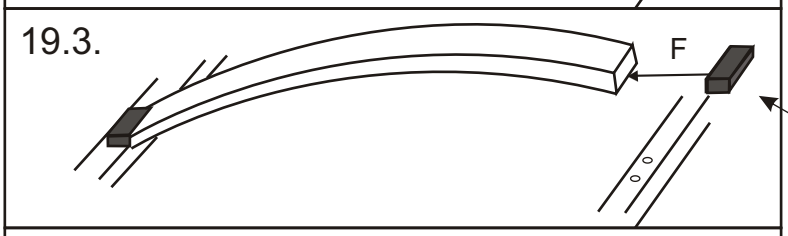

19.4.

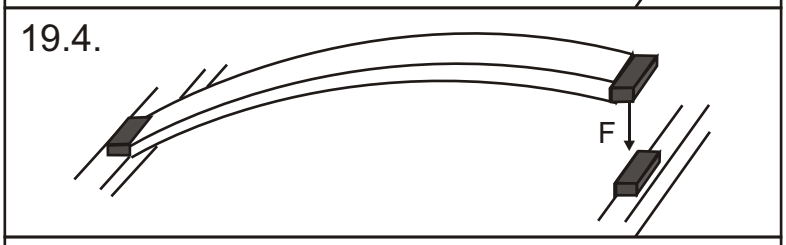

Die Lamellenhalter

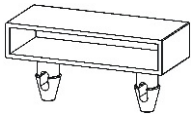

30x

19.5.

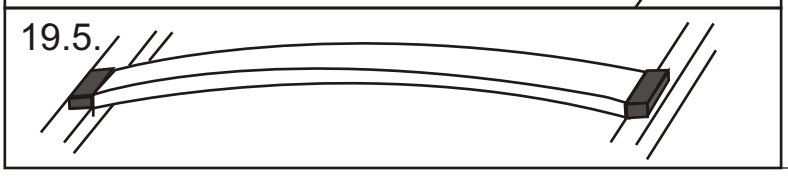
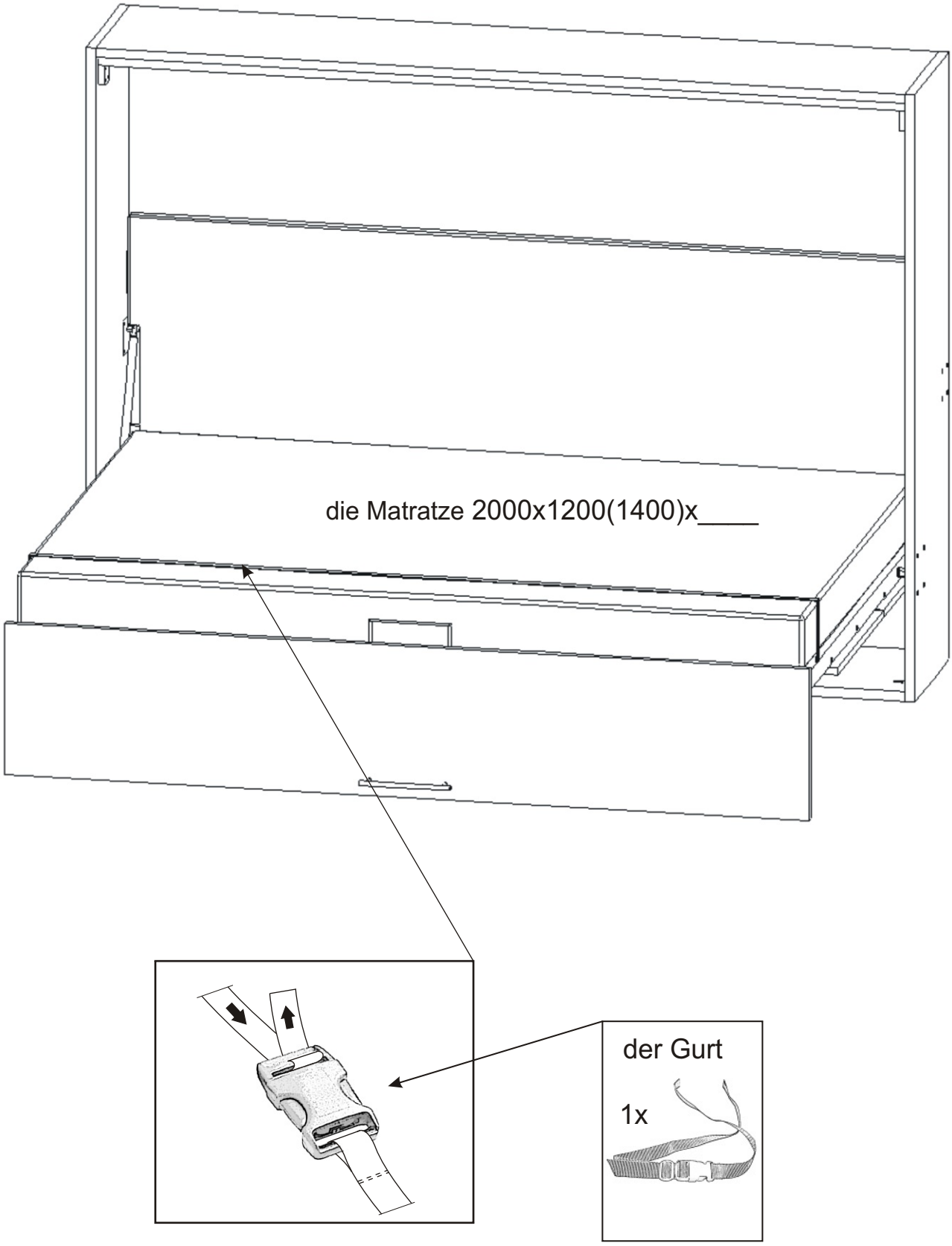
20.