15.Montageanleitung für den Rahmen VS 1054P, 3054P,3075P - 180

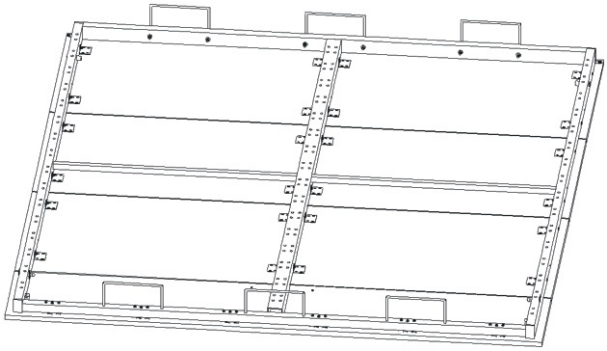

die dekorative Schraube 4x60 6x	die dekorative Schraube 4x40 12x	die Senkschraube 3x35 18x	der Türhalter 50x40x20mm 24x
die Unterlage M4 24x	die Unterlage M3 18x	die selbst-sichernde Mutter M4 18x	die selbst-sichernde Mutter M3 18x
das Türband 60mm 6x	das Rahmenende 50x30x17 4x	der Lamellen-halter 60x	die Lamelle 885mm 30x
die selbst-sichernde Mutter M6 12x	der Matratzenhalter 3x	der Matratzenhalter 3x	die Euro-Schraube 18x

15.1.der Rahmen - die Seitenansicht

VS 1054P, 3054P

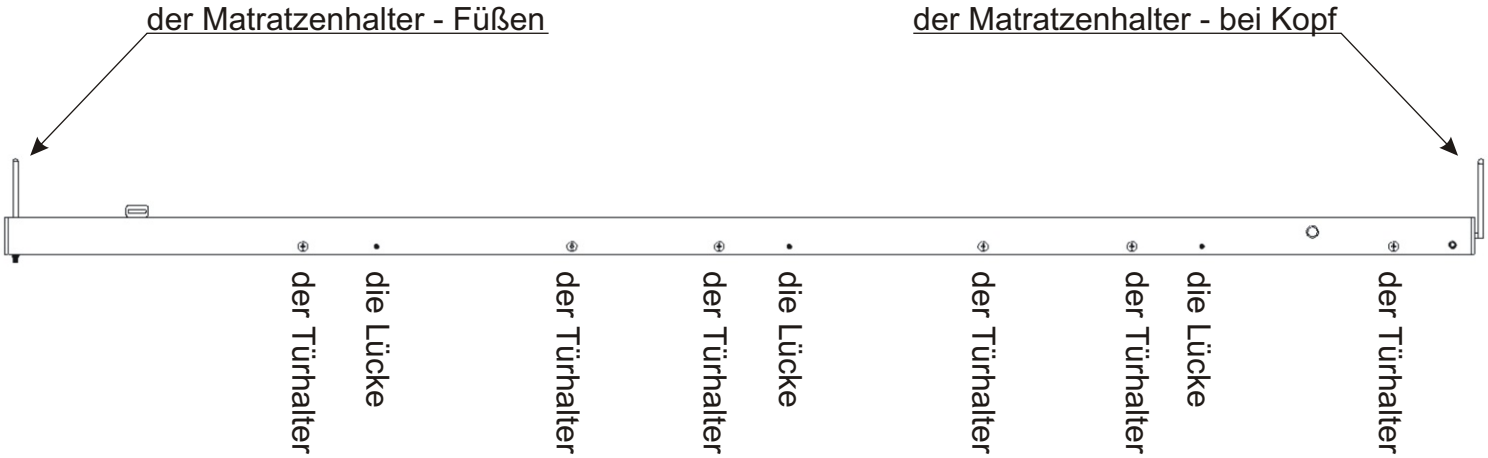

VS 3075P - 180

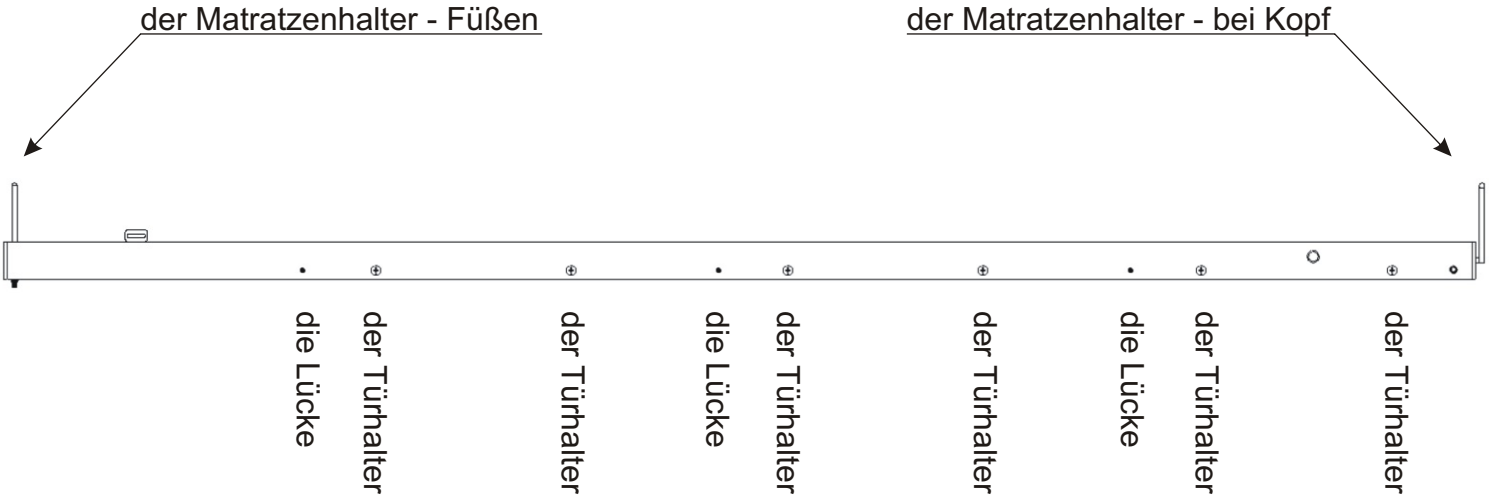

15.2.Einsatz von Matratzenhaltern

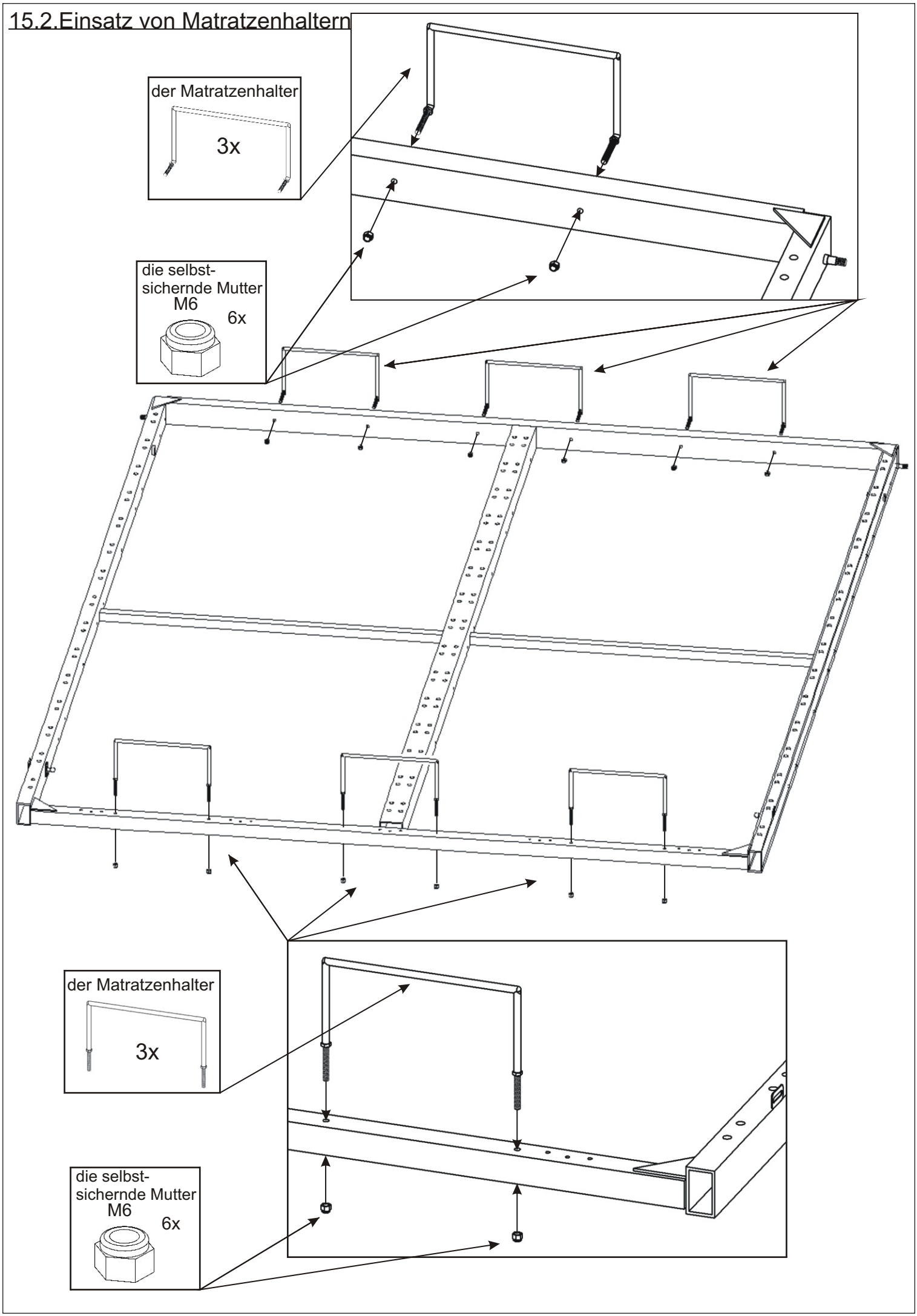

15.3.das Türband - die Befestigung

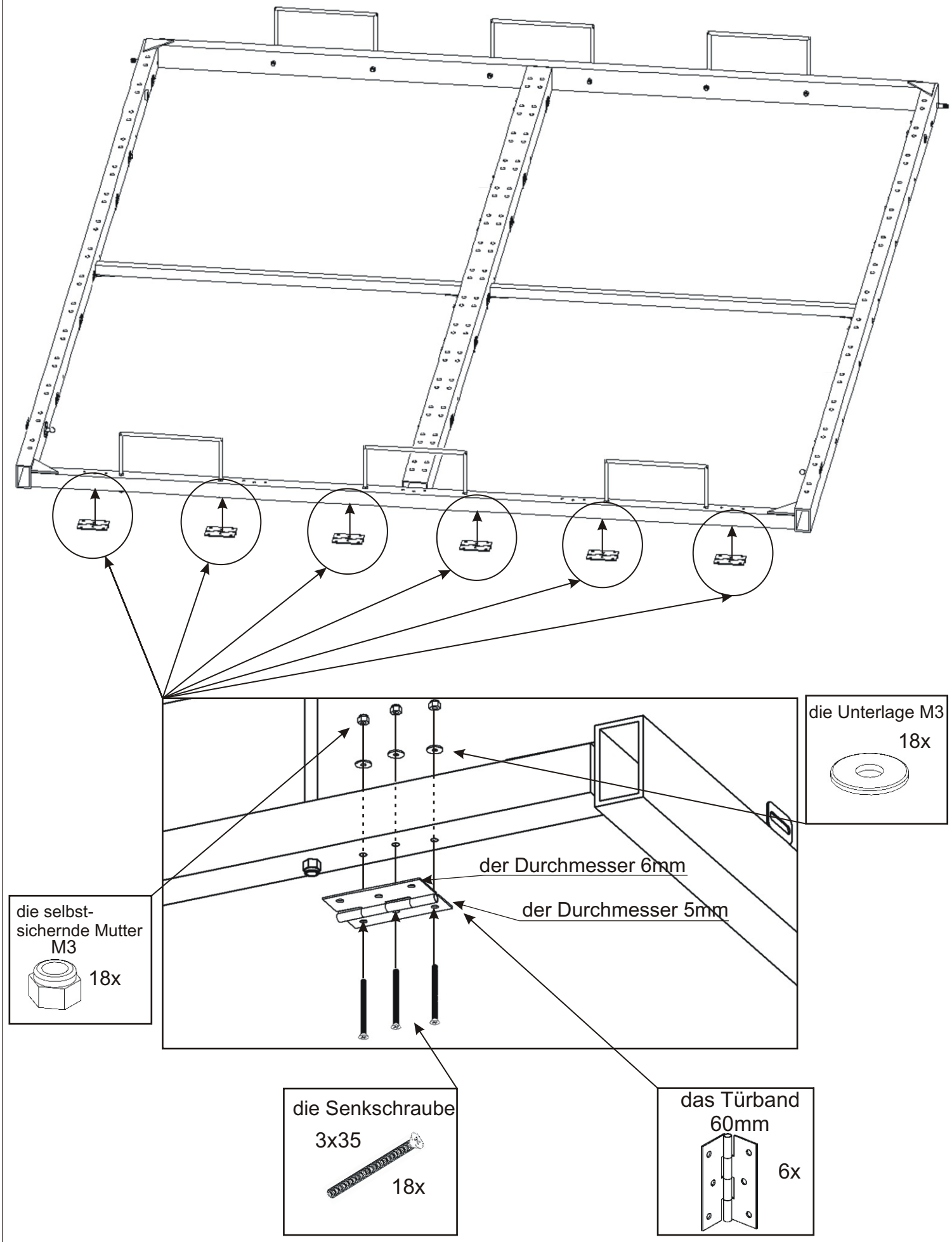

15.4.Einsatz von Türhalter - Mitte

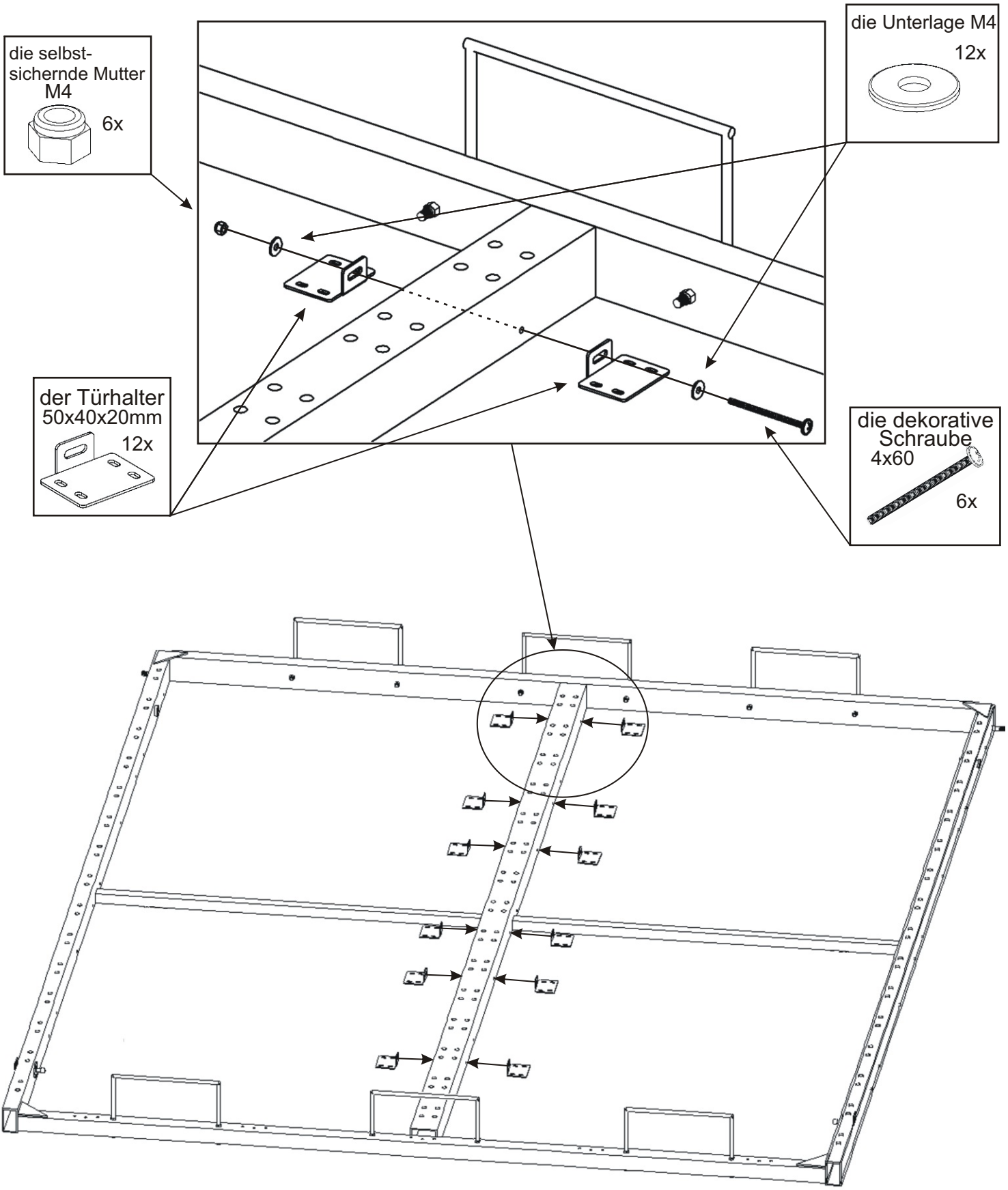

15.5.Einsatz von Türhalter - der Rand

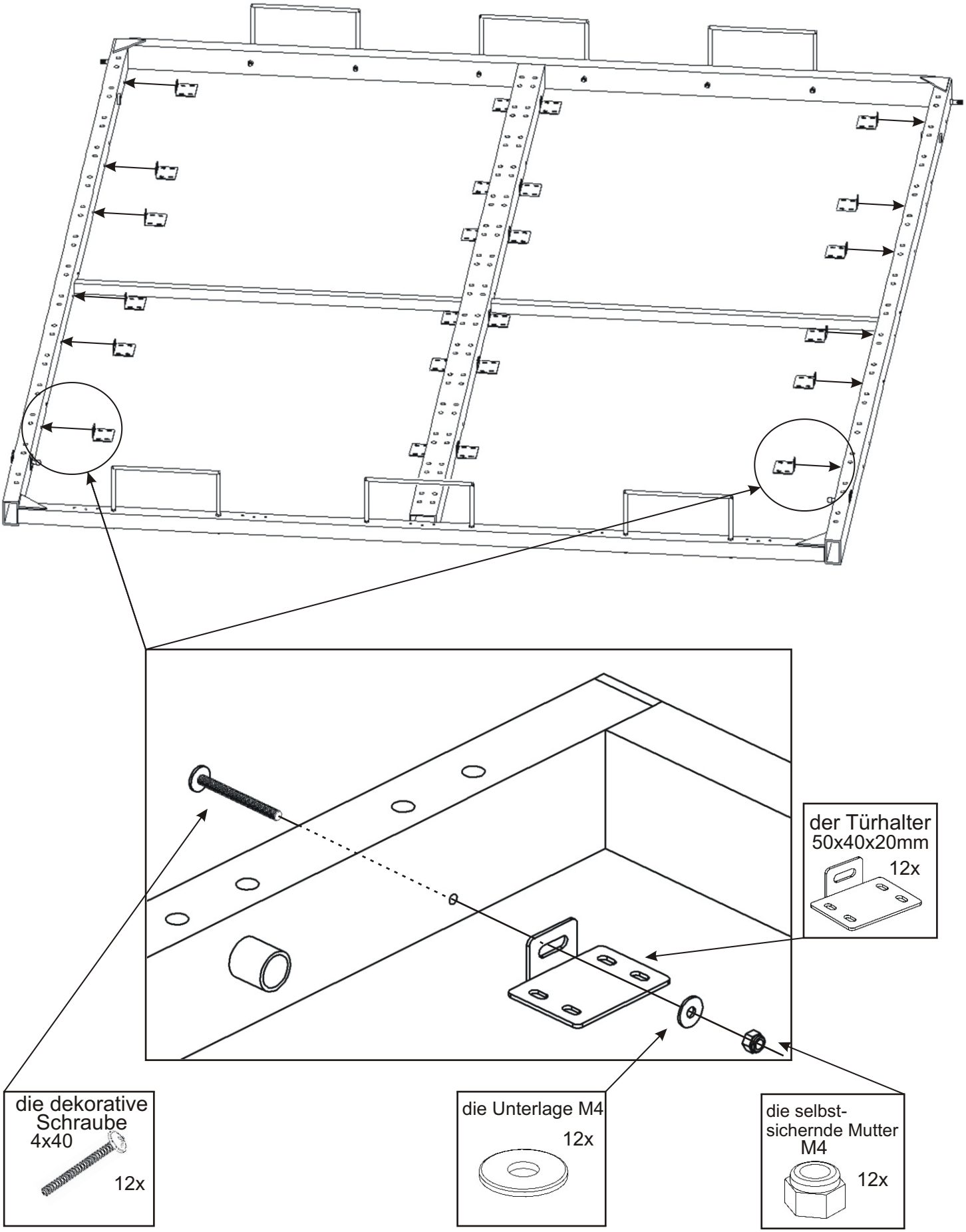

15.6.Einsatz von Rahmenenden

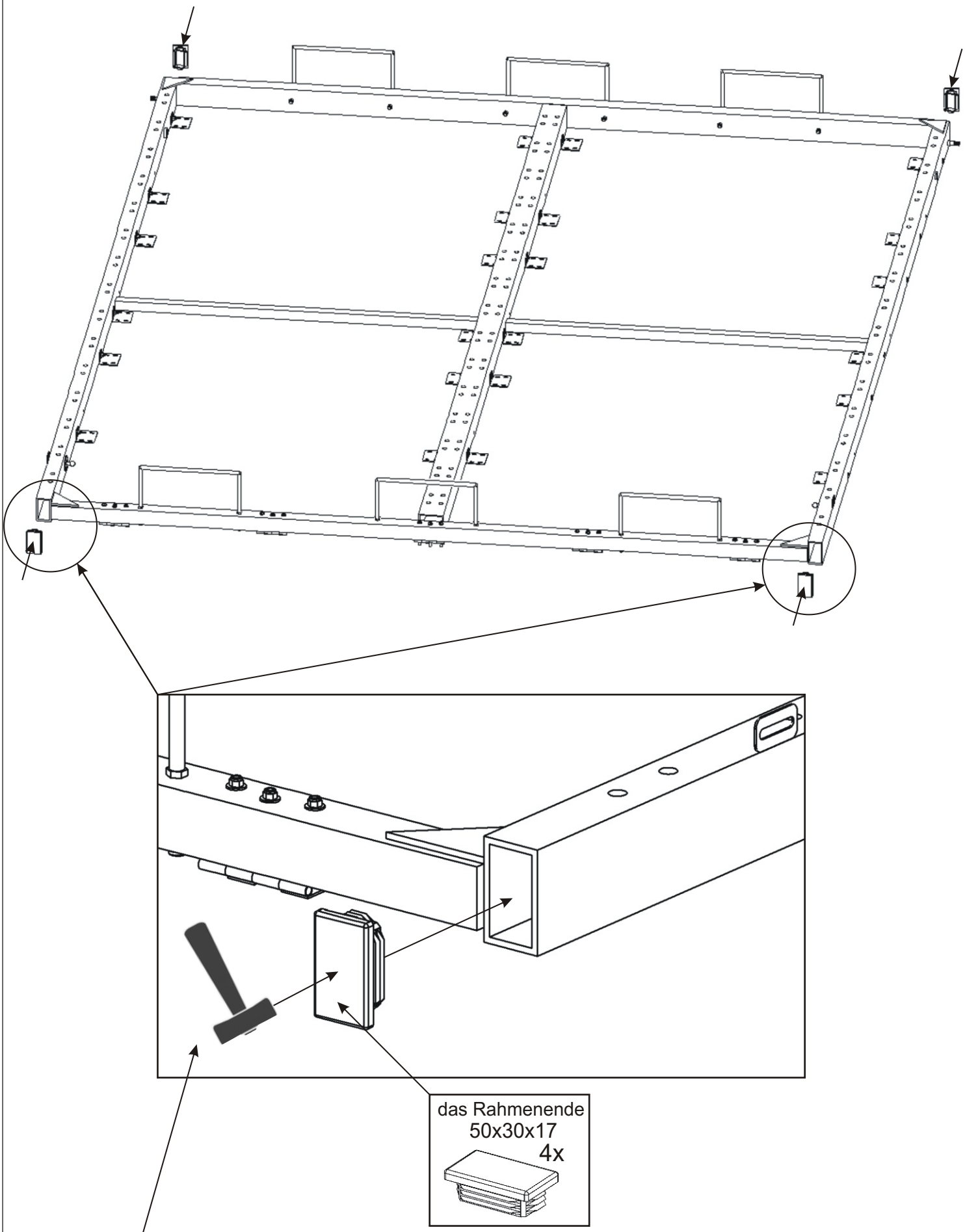

Klopfen Sie vorsichtig auf das Endstück. Verweden Sie der keinen Metallhammer, um eine Beschädigung das Endstückes zu vermeiden.

15.7.der Grundriss - Türverankerung

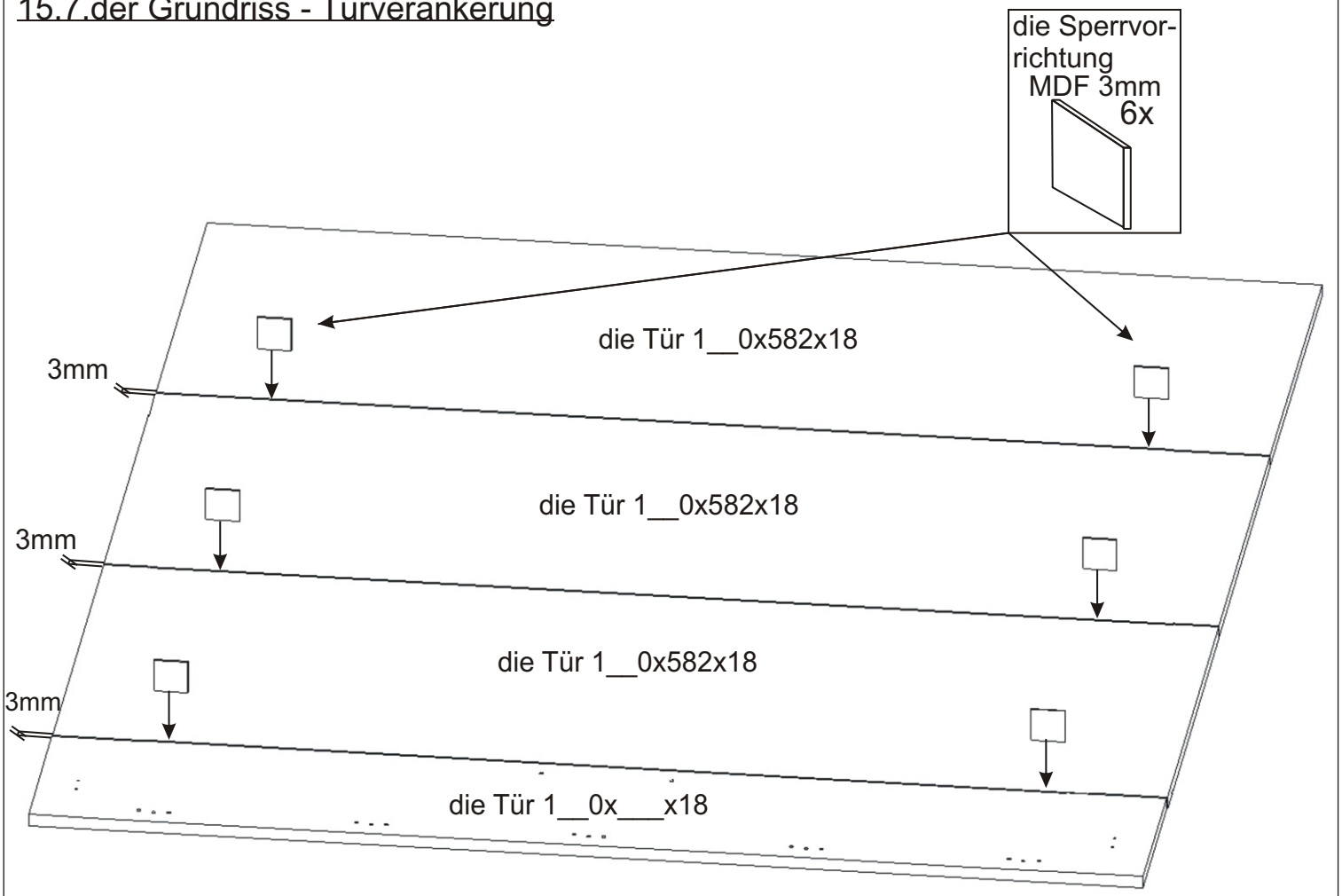

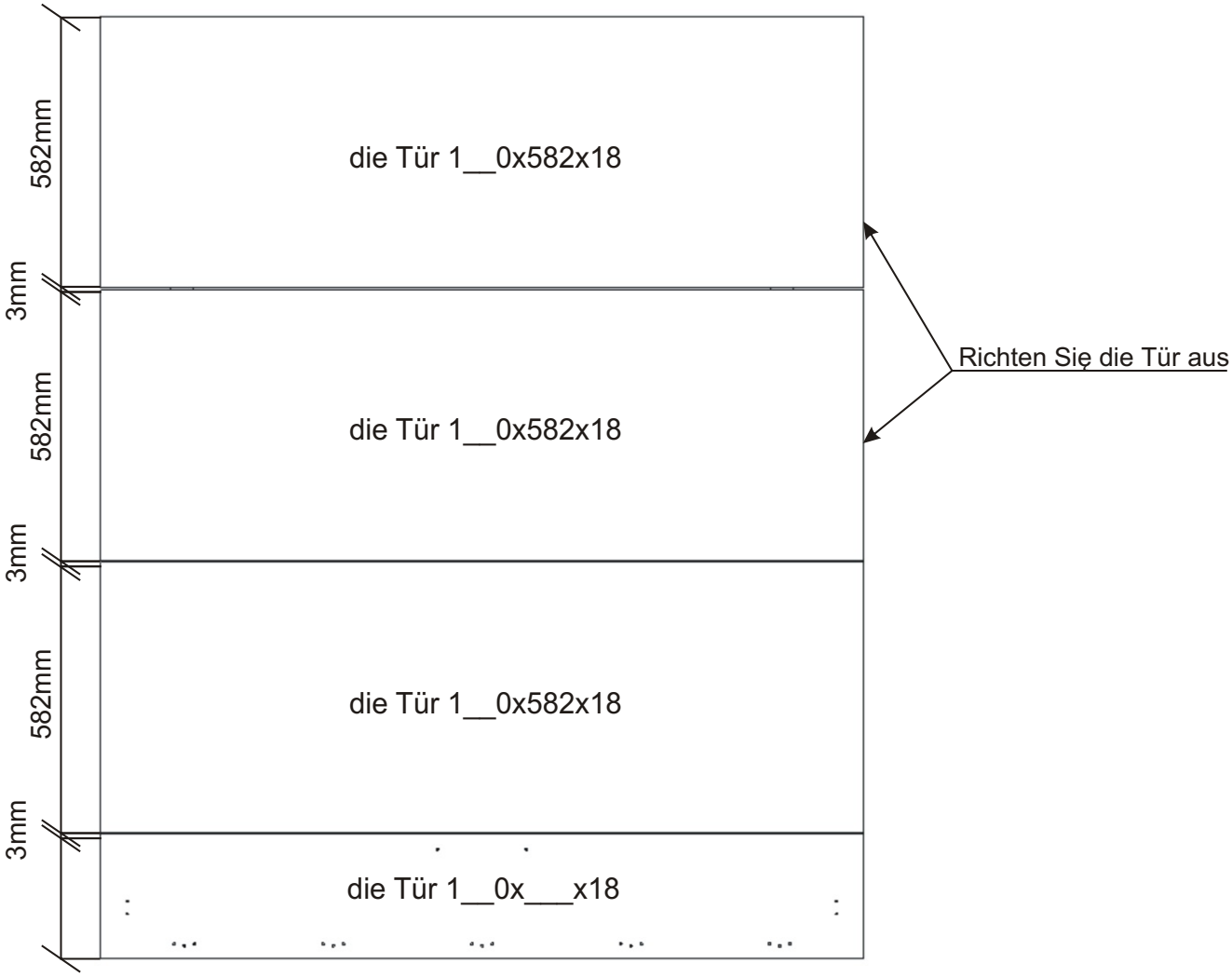
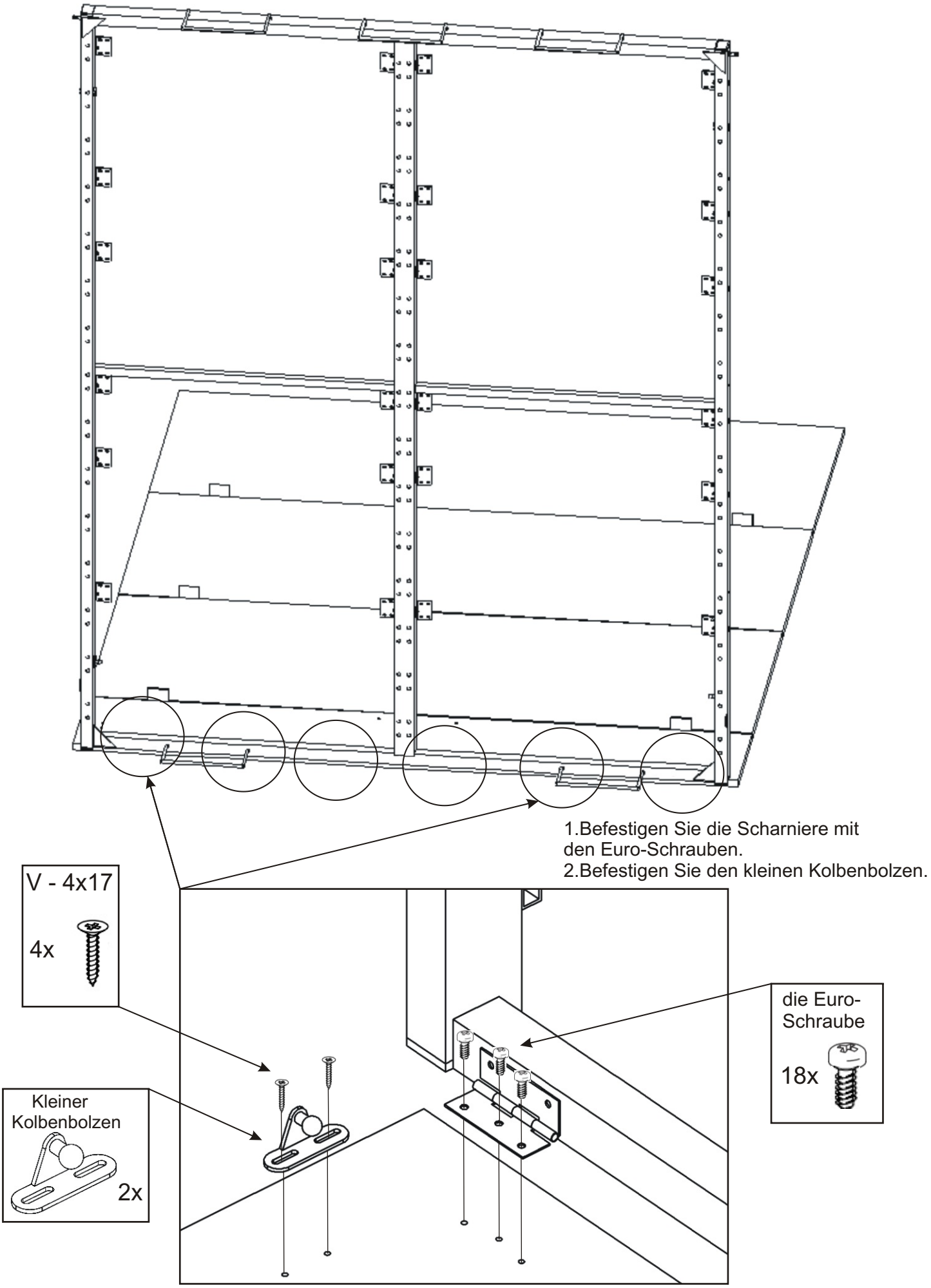
15.8.Montage der Tür an den Rahmen